# Návod k použití

GARUDAN®

# GOV-2004-24
# GOV-2005-34

ANITA B s.r.o.
Průmyslová 2453/7
680 01 Boskovice
Česká republika
tel: +420 516 454 774
+420 516 453 496
fax: +420 516 452 751
e-mail: info@anita.cz

MP06800CZ_200925

| VERZE | VYTVOŘENO | SCHVÁLENO |
|---|---|---|
| MP06800CZ_200925 | 25. 9. 2020 | Ing. Kamil Krátký |

www.garudan.cz

Všechna práva vyhrazena.
Vlastnictví Anita B s.r.o. a chráněno autorským právem. Použití tohoto obsahu bez písemného souhlasu Anita B s.r.o. zakázáno.
Copyright © Anita B s r.o. (2020)

## Obsah

**A Základní informace ... 5**
A1. Stručný popis a předpokládané použití šicích strojů ... 5
A2. Technické parametry ... 5
**B Bezpečnostní pokyny ... 6**
B1. Obecné pokyny ... 6
B2. Opatření při instalaci ... 6
B3. Provozní opatření ... 7
B4. Opatření při práci na stroji ... 7
B5. Likvidace zařízení ... 8
**C Obsluha stroje ... 9**
C1. Zajištění přístupu pro navlečení nití ... 9
C2. Navlékání ... 10
C3. Nastavení napětí nitě ... 12
C4. Nastavení přítlaku patky ... 14
C5. Seřízení diferenciálního podávání ... 15
C6. Nastavení délky stehu ... 15
C7. Výměna jehly ... 16
C8. Výměna spodního nože ořezu ... 16
**D Údržba stroje ... 18**
D1. Mazání stroje ... 18
D1.1. Mazání mechanizmů stroje ... 18
D1.2. Kontrola cirkulace oleje ... 20
D1.3. Kontrola a výměna olejového filtru ... 20
D1.4. Výměna oleje ... 21
D2. Mazání nití ... 22
D3. Čištění stroje ... 22
**E Návod k pohonné jednotce ... 23**
E1. Popis funkce tlačítek ... 23
E2. Pokyny k obsluze ... 23
E2.1. Restart systému ... 23
E2.2. Vstup do nastavení uživatelských parametrů ... 23
E2.3. Vstup do nastavení servisních parametrů ... 23
E3. Parametry stroje ... 24
E3.1. Uživatelské parametry ... 24

www.garudan.cz

E3.2. Servisní parametry ..... 24
E4. Seznam chybových hlášení ..... 25

www.garudan.cz

# A ZÁKLADNÍ INFORMACE

## A1. STRUČNÝ POPIS A PŘEDPOKLÁDANÉ POUŽITÍ ŠICÍCH STROJŮ

Základní čtyřnitný / pětinitný overlock se servomotorem a spodním ponorným diferenciálním podáváním, které umožňuje šitý materiál buď stahovat, nebo natahovat. Stroj má integrované LED osvětlení, nízké vibrace a hlučnost. Je určen pro menší provoz (každodenní 8hodinová práce), krejčovství apod.

## A2. TECHNICKÉ PARAMETRY

| **Model** | **GOV-2004-24** | **GOV-2005-34** |
|---|---|---|
| **Použití** | Lehké až středně těžké materiály | |
| **Druh stehu** | 4-nitný (třída #514) | 5-nitný (třída #516) |
| **Délka stehu** | 0,8 - 3,8 mm | |
| **Šířka stehu** | 6 mm | 7 mm |
| **Rozteč jehel** | 2 mm | 3 mm |
| **Zdvih patky** | 5,5 mm | |
| **Počet jehel** | 2 | |
| **Systém jehly** | B27 | |
| **Síla jehly** | Nm. 75-90 | |
| **Mazání** | Automatické | |
| **Lubrikační olej** | M22 | |
| **Pohon** | Integrovaný servomotor 1x230V | |
| **Hmotnost hlavy** | 33 kg | |
| **Hmotnost podstavce** | 25 kg | |
| **Příkon stroje** | 550 W | |
| **Půdorysné rozměry stroje (včetně podstavce)** | 1070 x 550 mm | |
| **Výška pracovní desky stolu** | 655 – 810 mm | |
| **Výška stroje (včetně niťového stojánku)** | 1540 mm | |
| **Ekvivalentní hladina akustického tlaku při 50% využití stroje a standardních podmínkách šití** | 73 dB / A | |
| **Maximální rychlost šití** | 6 500 stehů/min * | |

*Uvedená hodnota rychlosti šití nesmí být překročena s ohledem na životnost mechanismu stroje. Nelze zaručit její dosažení za jakýchkoliv podmínek. Obvykle je nutné její snížení v závislosti na použité niti, jehle a šitém materiálu, délce stehu a kroku patek.

www.garudan.cz

# B BEZPEČNOSTNÍ POKYNY

Před instalací a použitím si pečlivě přečtěte návod. Uschovejte návod pro další potřebu.

## B1. OBECNÉ POKYNY

1. Neuvádějte šicí stroj do provozu, dokud nebude zajištěna správná příprava odborníkem nebo kvalifikovanou osobou a dokud se neseznámíte s bezpečnostními opatřeními.
2. Při manipulaci se strojem vždy dbejte na obecná bezpečnostní opatření.
3. Tento šicí stroj smí být obsluhován jen řádně zaškolenou obsluhou.
4. Údržbu, opravy, kontrolu a seřízení stroje smí provádět pouze kvalifikovaná osoba.
5. Práce na elektrických zařízeních smí provádět jen kvalifikovaný pracovník, tj. osoba s příslušným oprávněním dle vyhlášky 50/1978 Sb. v rámci české legislativy, případně s obdobným oprávněním v jiném státě. Práce na částech a vybaveních, které jsou pod proudem, nejsou přípustné.
6. Stroj smí být používán pouze k určenému účelu.
7. Záruka se nevztahuje na jakékoli problémy při provozu stroje, které jsou způsobeny neoprávněnými úpravami stroje a rovněž na problémy způsobené nedodržením pokynů uvedených v tomto manuálu a obecně známých zvyklostí pro provoz a údržbu průmyslových šicích strojů.

## B2. OPATŘENÍ PŘI INSTALACI

1. Viditelné poškození zásilky ihned hlaste dopravci. Překontrolujte obsah zásilky s objednávkou a případné závady ihned hlaste výrobci. Pozdější reklamace nebude uznána.
2. Stroj používejte po kontrole, jestli splňuje všechny bezpečnostní standardy vaší země.
3. Hlava stroje je pokryta vrstvou konzervantu proti korozi. Před umístěním na pracovní plochu setřete vrstvu mazání a prachu hadrem, případně benzínem.
4. Stroj byl před expedicí důkladně zkontrolován a testován. Přesto mohlo dojít k poškození přepravou nebo nárazem. Proto je nutné zkontrolovat chod stroje ručním kolečkem, detekovat mimořádné zvuky, těžký chod atd. před započetím zkušebního šití.
5. Nikdy nespouštějte stroj, pokud je hladina oleje mimo vyznačené rysky.
6. Zkontrolujte, jestli je napájení a fáze v souladu s instrukcemi na štítku.
7. Je nezbytné provést správné uzemnění stroje.
8. Stroj musí být zapojen správnou zástrčkou s uzemněním.
9. Nepoužívejte prodlužovací kabel.
10. Přesvědčte se, zda přívod energie a jeho napětí, dimenzování a jištění je takové, aby umožnilo stálou dodávku energie potřebnou pro spolehlivý výkon stroje.
11. Stroj nepoužívejte ve výbušném prostředí a prostředí náchylném ke korozi.
12. V prvních dvou týdnech nepřekračujte 3/4 maximální rychlosti stroje.

www.garudan.cz

## B3. PROVOZNÍ OPATŘENÍ

1. Nepoužívejte stroj bez krytu řemene, chrániče prstů ani dalších ochranných zařízení.
2. Všechna ochranná zařízení stroje musí být před uvedením do chodu na svém místě. Nepoužívejte stroj bez krytů a ochranných pomůcek.
3. Poškozené kryty okamžitě opravte nebo nahraďte bezchybným krytem.
4. V případě poškození bezpečnostního štítku objednejte u dodavatele stroje nový a umístěte jej na původní místo.
5. Při následujících pracích musí být vypnut hlavní vypínač stroje nebo vytažena vidlice ze zásuvky elektrického proudu (motor se může otáčet i po vypnutí napájení v důsledku setrvačnosti; před zahájením práce vyčkejte, až se motor zcela zastaví):
   - při navlékání nitě do jehly (jehel), chapače, atd.
   - při výměně jehly, přítlačné patky, stehové desky, chapače, cívky chapače, podavače, chrániče jehly, chrániče prstů, vodiče díla, apod.
   - pokud stroj nepoužíváte a necháváte ho bez dozoru
   - při jakékoliv demontáži či odklopení ochranných krytů
   - při jakékoliv údržbě, opravě, kontrole a seřízení stroje
   - při čistění stroje
6. Při manipulaci s mazacím olejem používejte ochranné brýle a rukavice, aby se vám olej nedostal do očí ani na kůži. Za žádných okolností olej nepijte, protože může způsobit zvracení a průjem. Olej uchovávejte mimo dosah dětí.
7. Dbejte zvýšené pozornosti při zvedání/naklánění hlavy stroje. Při naklánění hlavy stroje se ubezpečte, že je stroj vypnutý. Hlavu vždy držte oběma rukama.
8. Při manipulaci s kabely a zástrčkou se ujistěte, že je stroj vypnutý, aby nedošlo k elektrickému výboji a zranění.
9. Kontrolujte, zda nejsou poškozeny elektrické kabely, aby dotykem s obnaženým vodičem nedošlo k poranění.
10. Nepokládejte na přívodní kabel žádné předměty.
11. Neotevírejte ani se nedotýkejte vnitřku rozvodové skříňky.
12. Je přísně zakázáno připojovat veškeré konektory při zapnutém stroji pod napětím. Hrozí nebezpečí poškození elektrických součástí a pohonů.
13. Neupravujte stroj žádným způsobem, který by mohl ohrozit bezpečnost.
14. Stroj pravidelně čistěte v průběhu práce.
15. Neutírejte stroj ředidlem nebo acetonem.
16. Lze používat pouze výrobcem dodané nebo schválené náhradní díly.
17. Uživatel musí zajistit odpovídající osvětlení pracovní plochy i okolí stroje.

## B4. OPATŘENÍ PŘI PRÁCI NA STROJI

1. Ujistěte se o poloze stop tlačítka / hlavního vypínače, abyste ho mohli operativně použít.
2. Během šití se nedotýkejte žádných pohybujících se částí ani nestrkejte žádné předměty do stroje.
3. Dbejte, abyste zabránili zachycení pohybujícími se mechanismy stroje, zejména prstů, rukávů, volných částí oděvů a vlasů, ani neklaďte do jejich blízkosti žádné předměty.
4. Při zapnutém stroji a šití se nikdy nedotýkejte jehly.

www.gardean.cz

5. Nikdy nesahejte pod kryt niťové páky, když je stroj zapnutý.
6. Neklaďte prsty do držáku chrániče jehly, když podáváte materiál ručně.
7. Na stroji nepracujte pod vlivem alkoholu a drog.
8. Při práci doporučujeme používat ochranné brýle.
9. Neodstraňujte kryty ani jiné bezpečnostní zařízení, když je stroj v chodu.
10. Při odchodu od stroje vždy vypněte hlavní spínač.

## B5. LIKVIDACE ZAŘÍZENÍ

Po ukončení technické životnosti stroje jej předejte k likvidaci firmě ANITA B, s.r.o. nebo jiné firmě zabývající se odbornou likvidací výrobků.

www.garudan.cz

# C OBSLUHA STROJE

## C1. ZAJIŠTĚNÍ PŘÍSTUPU PRO NAVLEČENÍ NITÍ

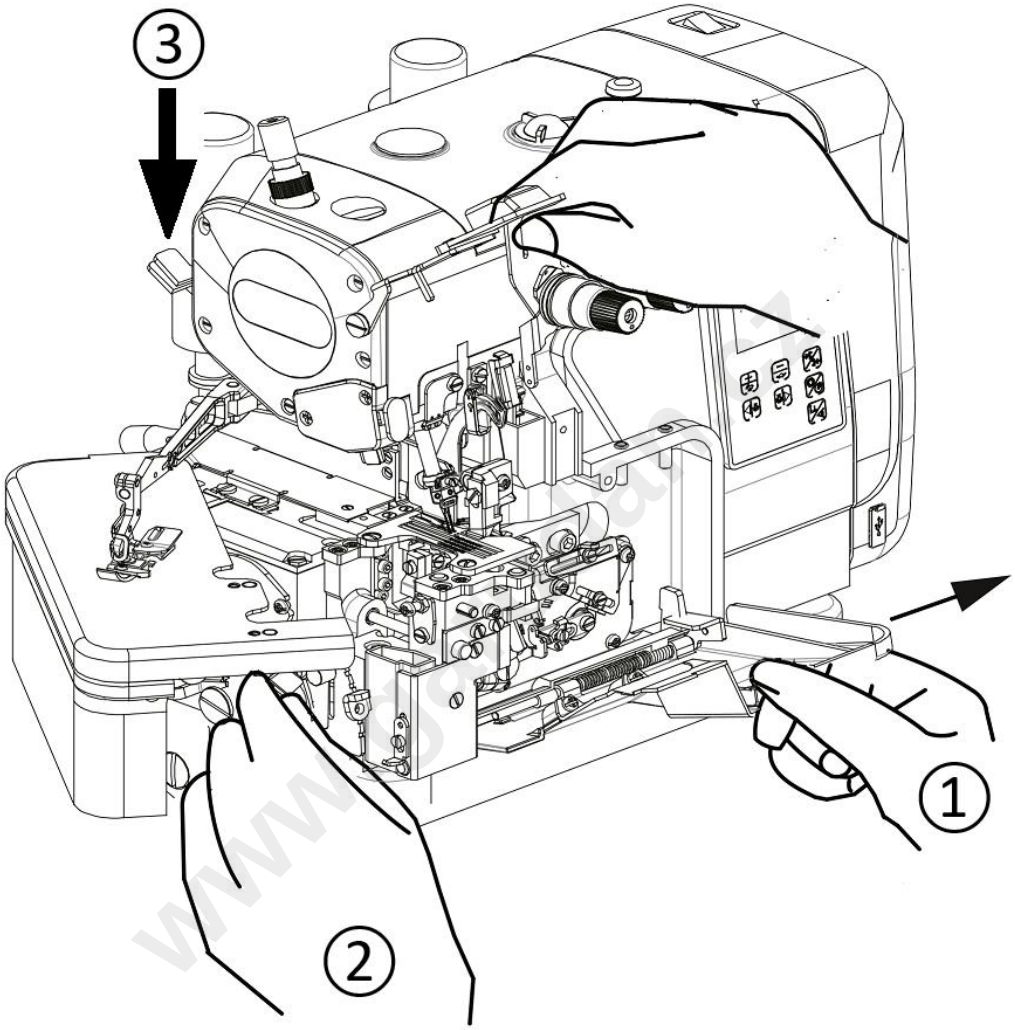


Otevřete kryty dle obrázku:

- Kryt ① otevřete zatažením ve směru šipky a vyklopením
- Kryt ② otevřete po zatlačení na páčku, jak je zobrazeno na obrázku
- Zatlačte na páčku ③ ve směru šipky a následně vyklopte patku

## C2. NAVLÉKÁNÍ

Nitě navlečte podle následujících dvou obrázků:

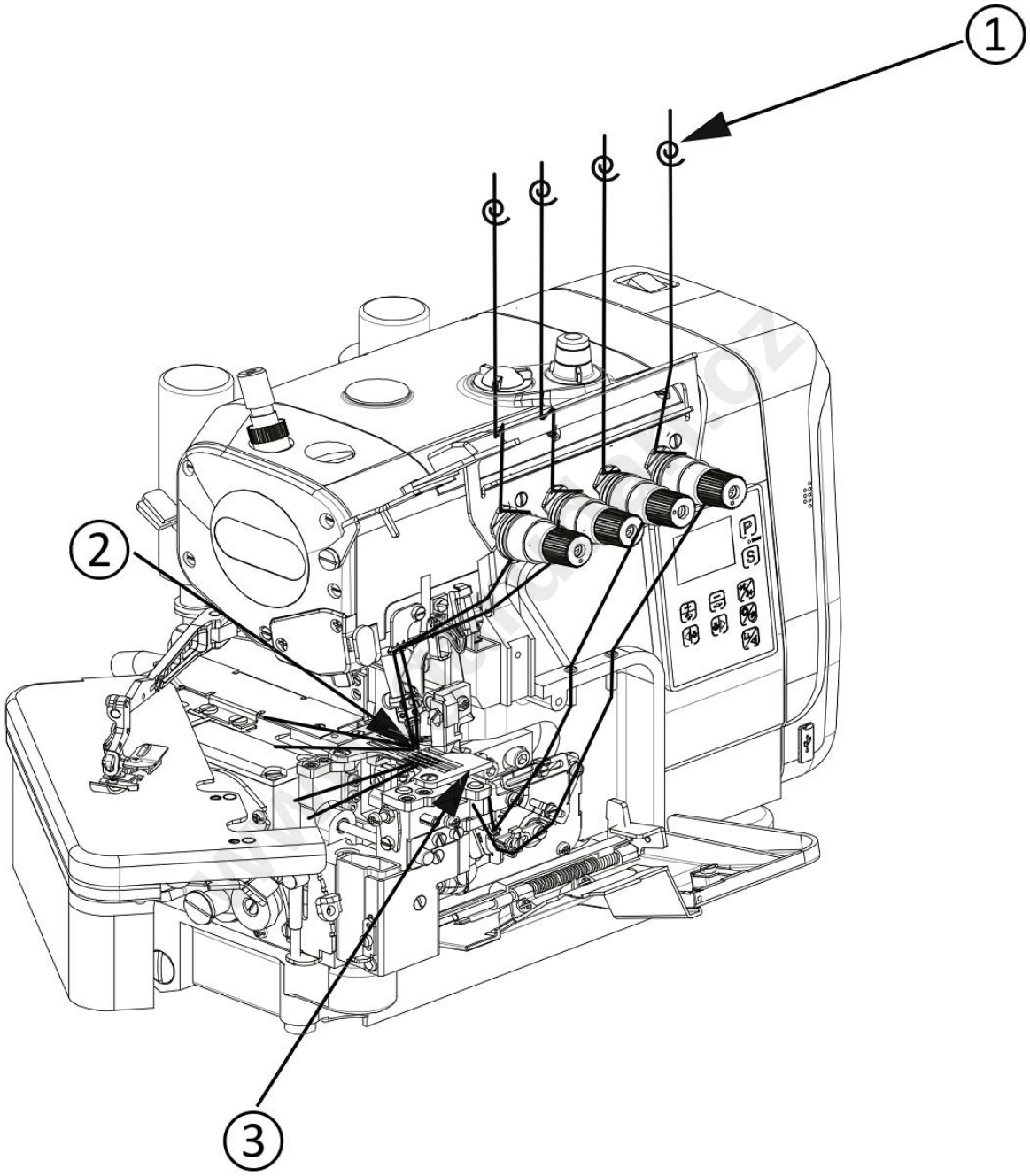


- Při výměně přestřihněte niť v místě ① a navažte novou niť
- Horní nitě: ustřihněte niť pečlivě, abyste snadněji navlékli do očka jehly ②
- Spodní nitě: ustřihněte niť pečlivě, abyste snadněji navlékli do smyčkovače ③

- Pro snadnější protažení součku doporučujeme uvolnění napínačů tak, že uchopíte misku napínače a přitáhnete ji směrem k sobě.

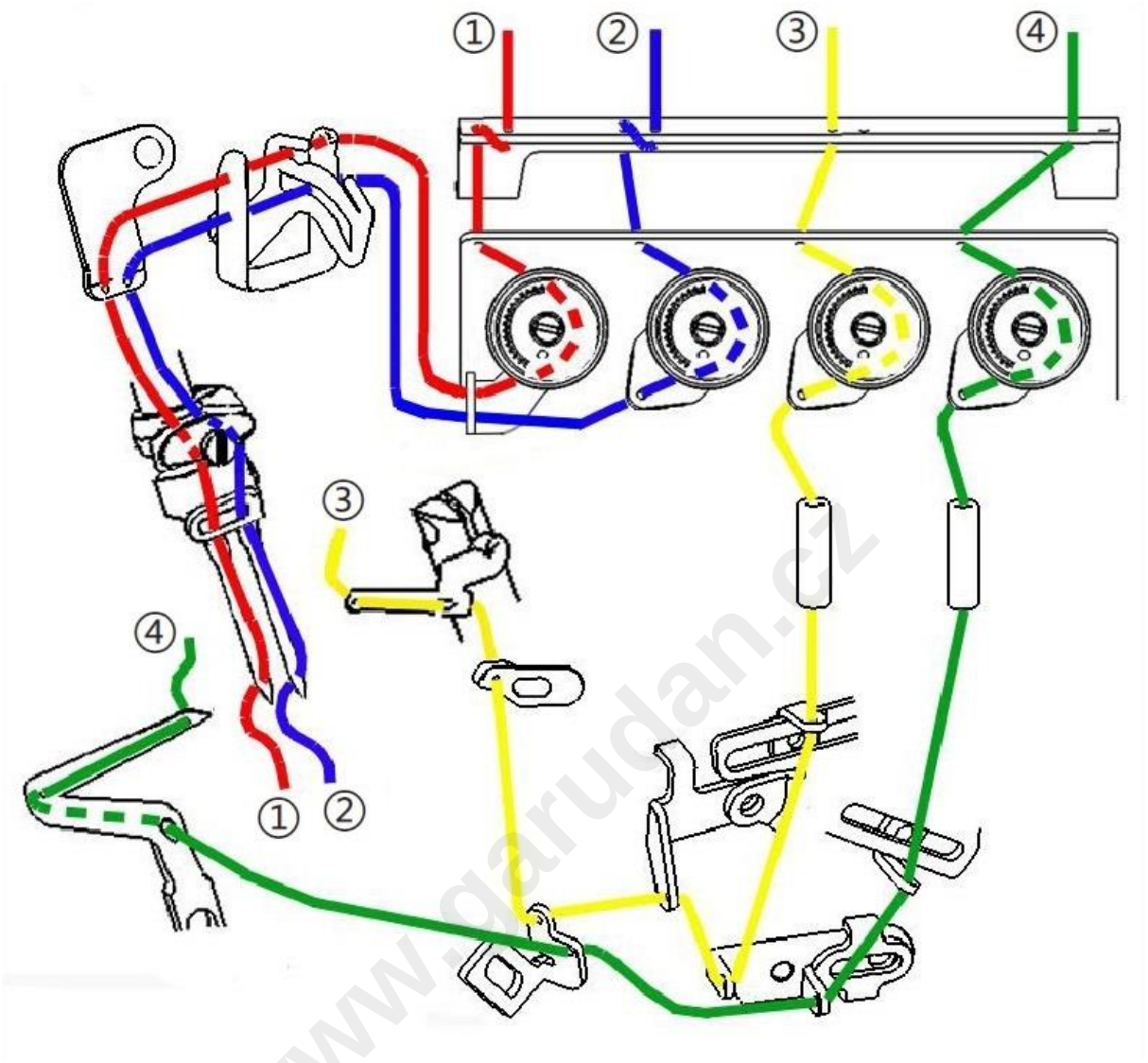


Detail navlečení nití

- ①, ②: horní jehelní nitě
- ③, ④: spodní nitě smyčkovačů

## C3. NASTAVENÍ NAPĚTÍ NITĚ

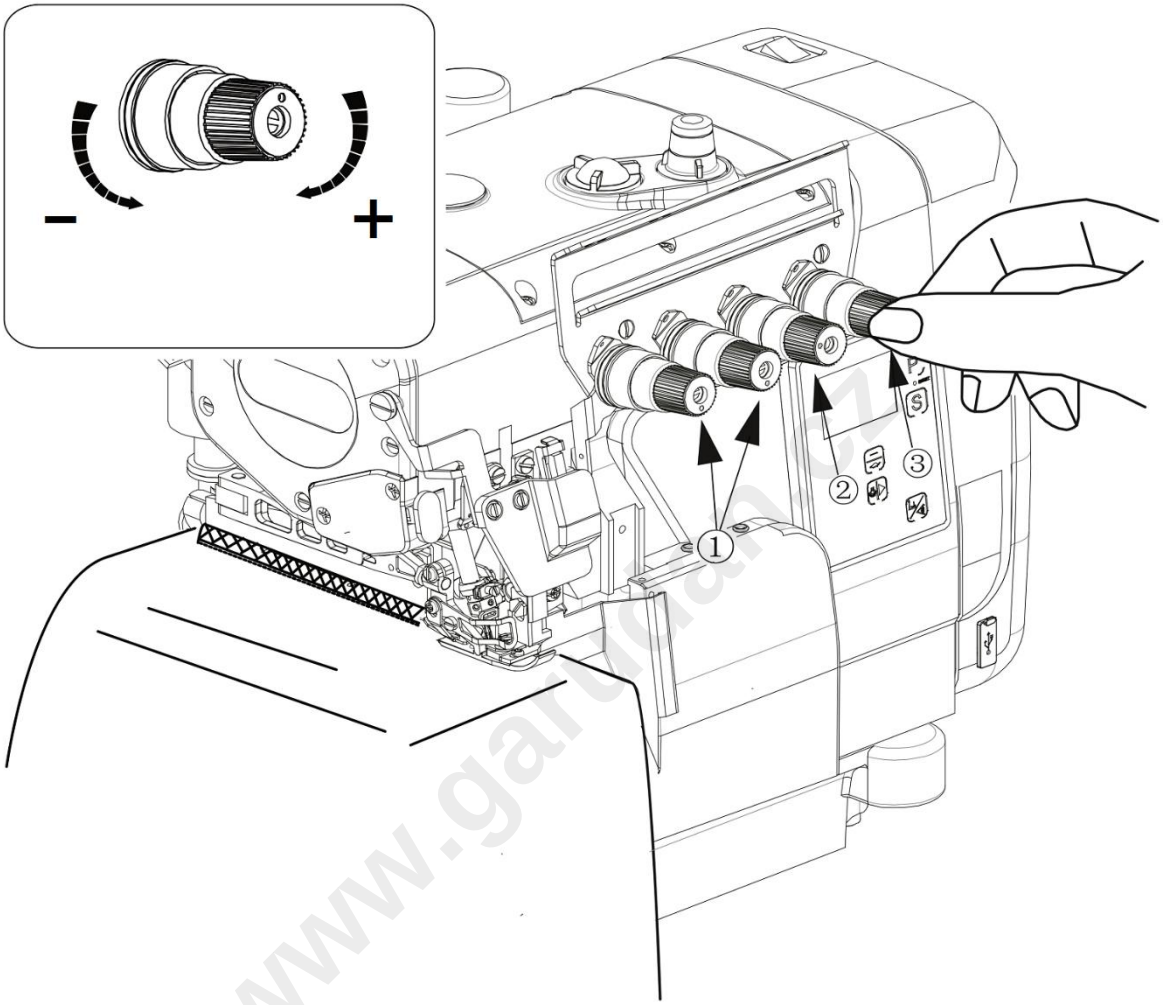


Napětí niti seřídíte následujícími seřizovacími prvky:

- jehelní niť: napínač ①
- niť horního smyčkovače: napínač ②
- niť spodního smyčkovače: napínač ③

Pro zvýšení napětí nitě otáčejte knoflíkem regulace napětí ve směru hodinových ručiček. Pro snížení napětí otáčejte knoflíkem proti směru hodinových ručiček.

Tip:
Pro správné pochopení upletení stehu, doporučujeme navléct každou nit v jiné barvě.

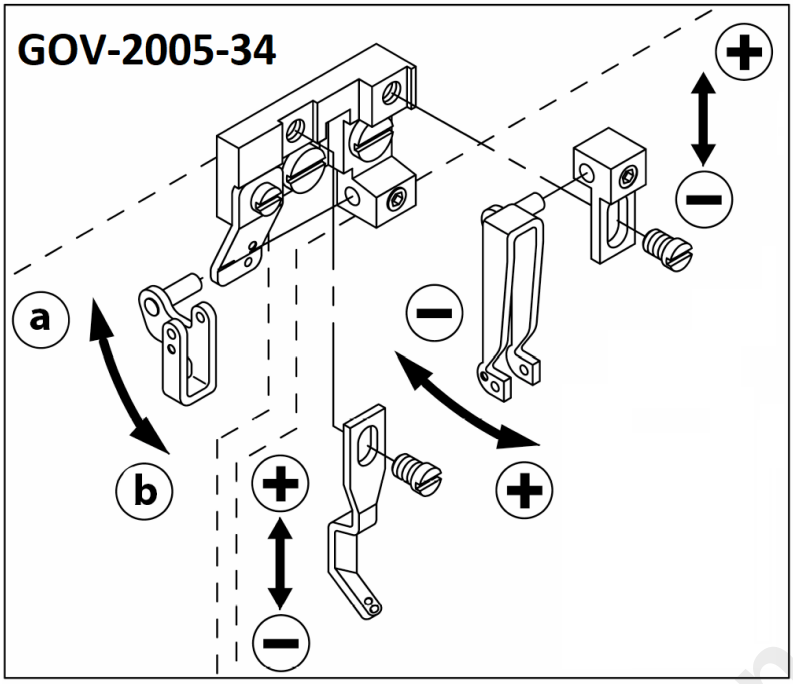


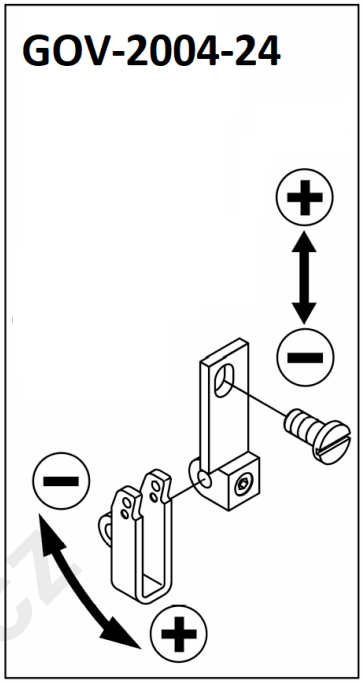


- Ve směru (**+**) zvýšíte množství vytažené nitě
- Ve směru (**-**) snížíte množství vytažené nitě
- Pokud se smyčka řetízku jehelní nitě utvoří příliš brzo, seřiďte vodič nitě ve směru "**a**"

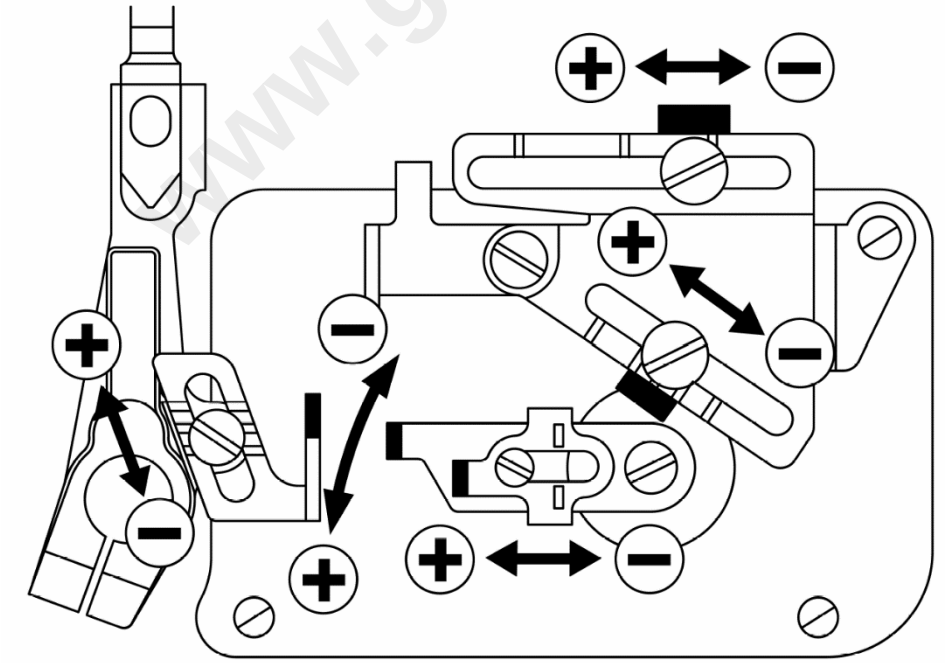

- Ve směru (**+**) zvýšíte množství vytažené nitě smyčkovačem
- Ve směru (**-**) snížíte množství vytažené nitě smyčkovačem

www.garudan.cz

**GOV-2005-34:**

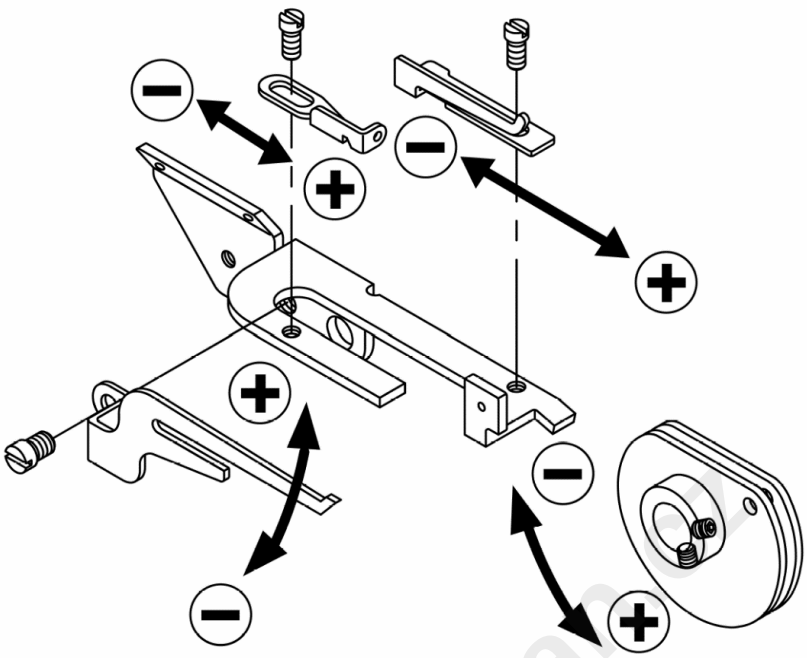

Při problémech s tvořením smyčky seřiďte napětí nitě dle následujících instrukcí:

- Ve směru (**+**) pro zvýšení množství vytažené nitě rotační niťovou pákou
- Ve směru (-) pro snížení množství vytažené nitě rotační niťovou pákou

## C4. NASTAVENÍ PŘÍTLAKU PATKY

Po povolení matice ① seřiďte přítlak patky otáčením seřizovacího šroubu ②: pro zvýšení přítlaku otočte ve směru hodinových ručiček (směr **+** na obr.), pro snížení proti směru (**–**).
Přítlak by měl být co nejmenší, ale takový, aby bylo dosaženo správné tvorby stehu.
Při prudké akceleraci nesmí docházet k prokluzu materiálu. Je příčinou zkrácení/zhuštění stehu.

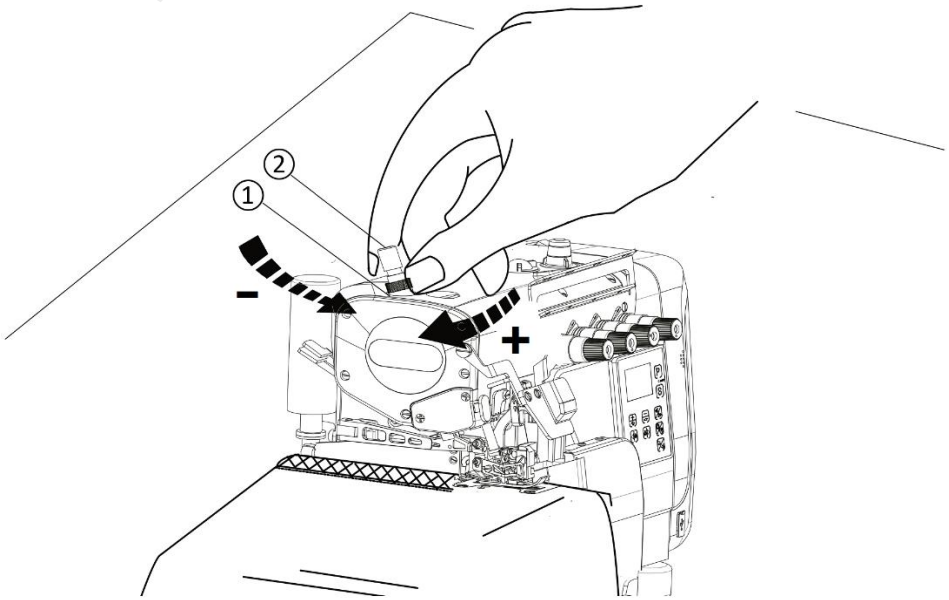

## C5. SEŘÍZENÍ DIFERENCIÁLNÍHO PODÁVÁNÍ

Pro korekci diferenciálního podávání povolte matici ① a posuňte páku ② nahoru nebo dolů: při seřízení směrem nahoru (**+** na obr.) se materiál bude napínat, směrem dolů (**–**) se bude smršťovat. Pro jemné seřízení použijte seřizovací šroub.

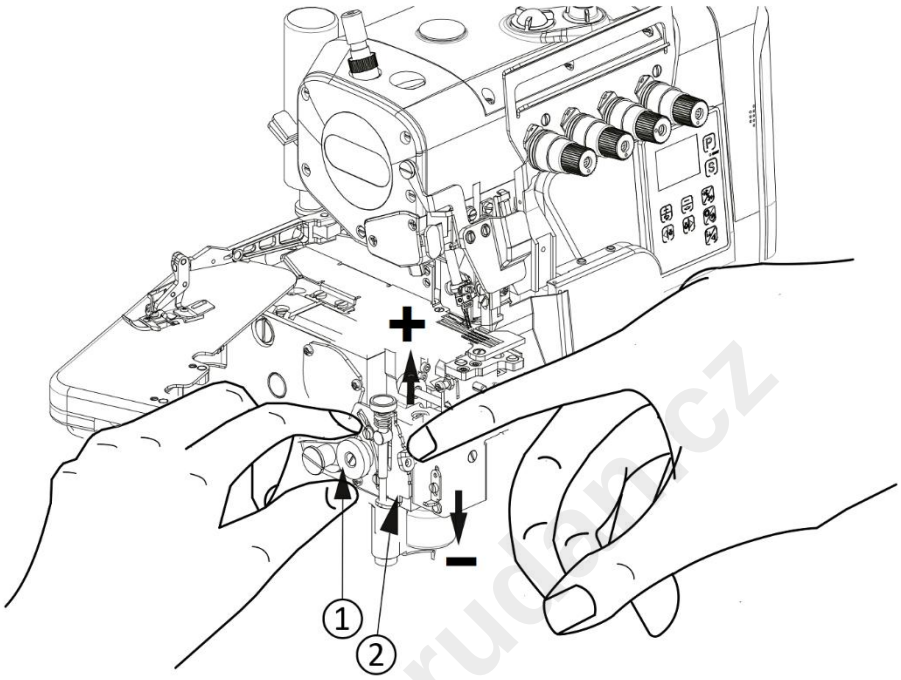


## C6. NASTAVENÍ DÉLKY STEHU

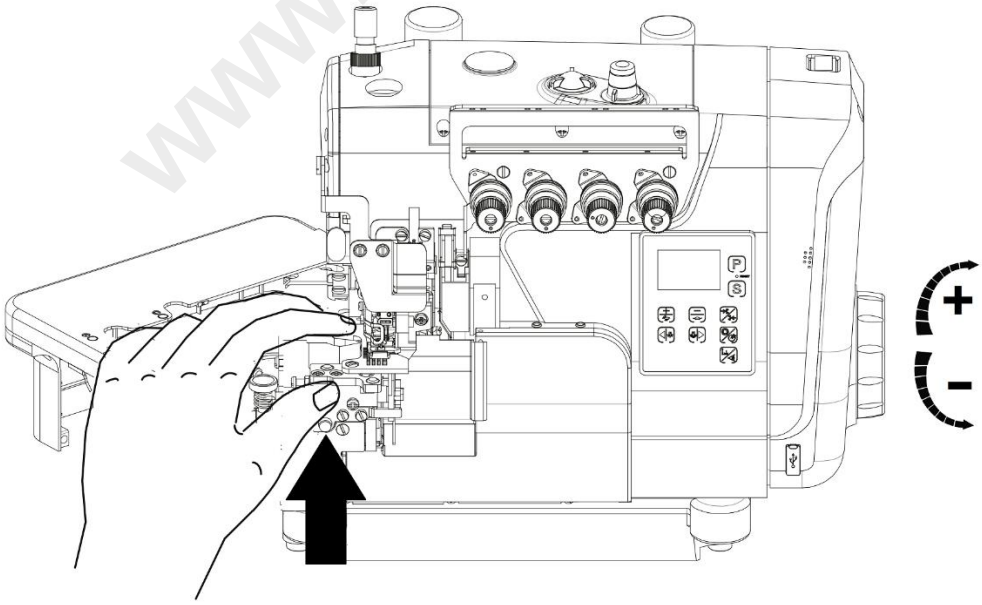


Zmáčkněte knoflík (viz šipka na obr.) a opatrně otáčejte ručním kolem, až naleznete výchozí polohu, kdy knoflík zapadne dovnitř. Držte knoflík a nastavte délku stehu ručním kolem, poté uvolněte knoflík. Délku stehu je nutno nastavovat až po seřízení dif. podávání (kapitola C5).

www.garudon.cz

## C7. VÝMĚNA JEHLY

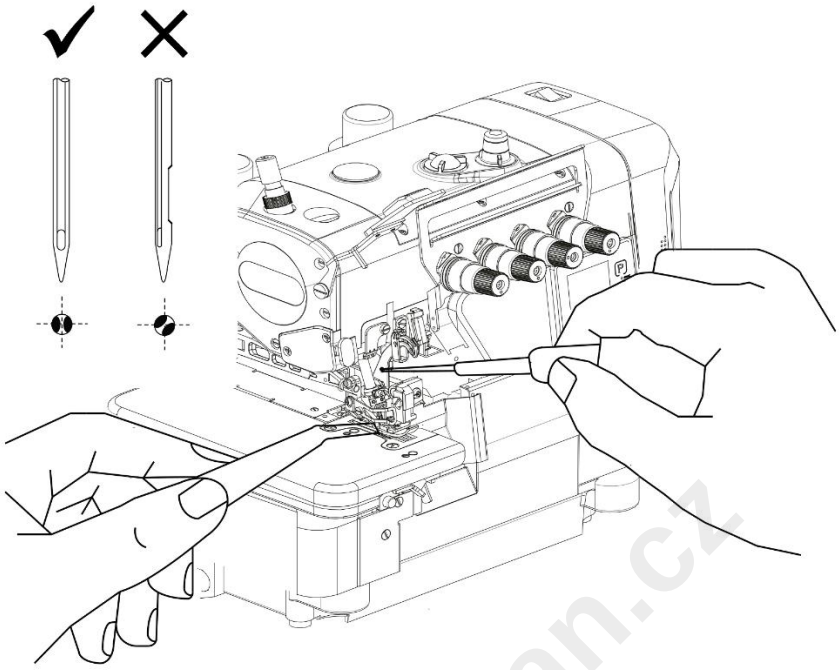

Vložte jehlu podle obrázku, zasuňte ji až nadoraz. Dejte pozor na správné natočení jehly, viz obrázek – tzn. drážka pro smyčkovač musí směřovat dozadu.

## C8. VÝMĚNA SPODNÍHO NOŽE OŘEZU

Povolte šroub ⑤, zatlačte držák spodního nože ④ co nejvíce vlevo a zlehka utáhněte šroub ⑤. Povolte šroub ② a vyměňte spodní nůž ①.

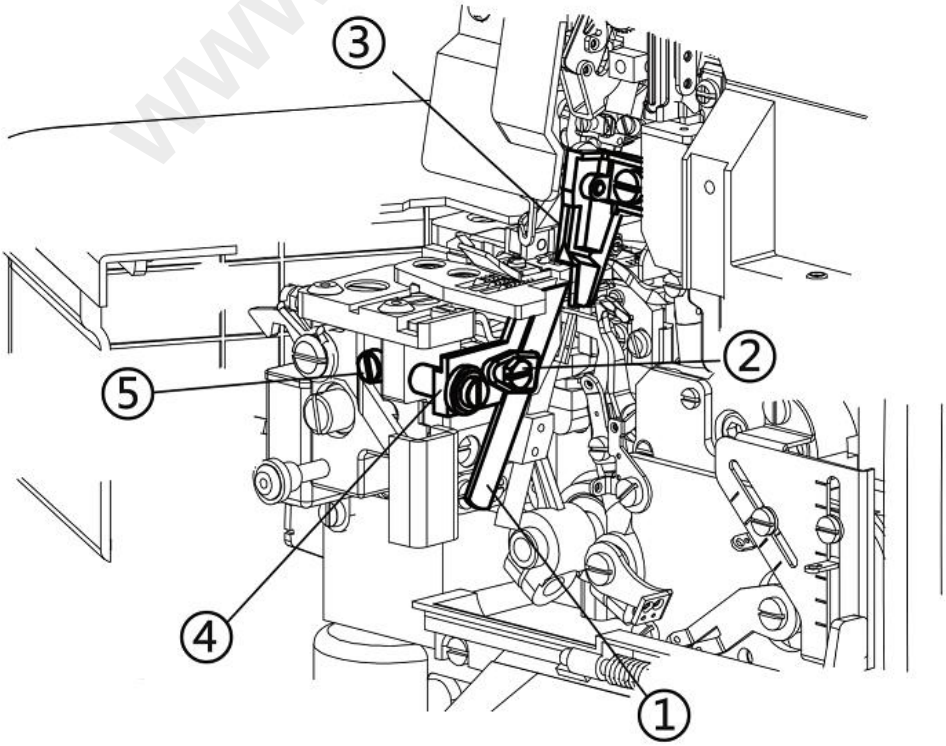


www.garudan.cz

Vložte nový nůž ① a utáhněte šroub ②. Otáčením ručního kola přesuňte horní nůž ③ do nejnižší polohy. Následně povolte šroub ⑤, pružina zatlačí držák spodního nože ④ doprava a spodní nůž ① se dostane do kontaktu s horním nožem ③. Poté utáhněte šroub ⑤.

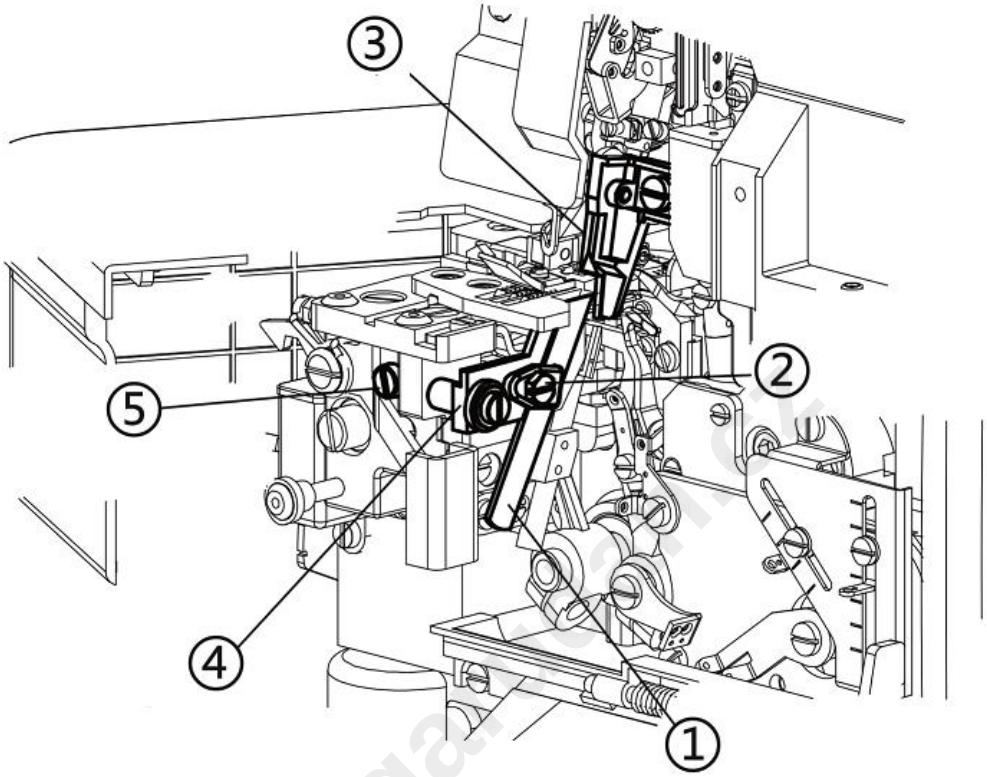


Ujistěte se, že řezná hrana spodního nože je v rovině s nebo mírně pod (do 0,5 mm) horní hranou stehové desky – viz obrázek níže vlevo. Správné úhly ostření nože pak ukazuje druhý obrázek vpravo:

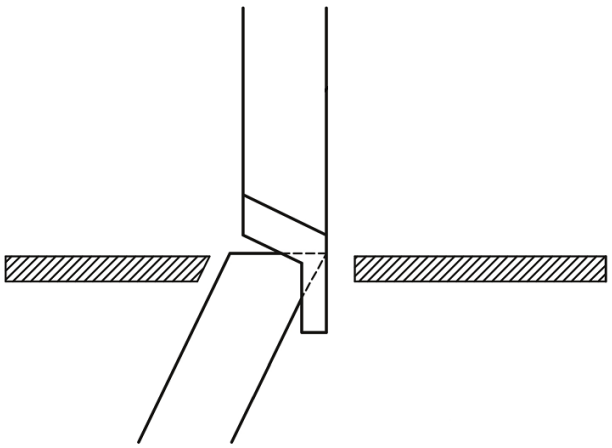

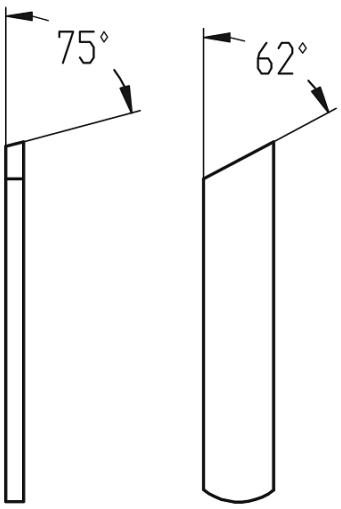

# D ÚDRŽBA STROJE

## D1. MAZÁNÍ STROJE

### D1.1. Mazání mechanizmů stroje

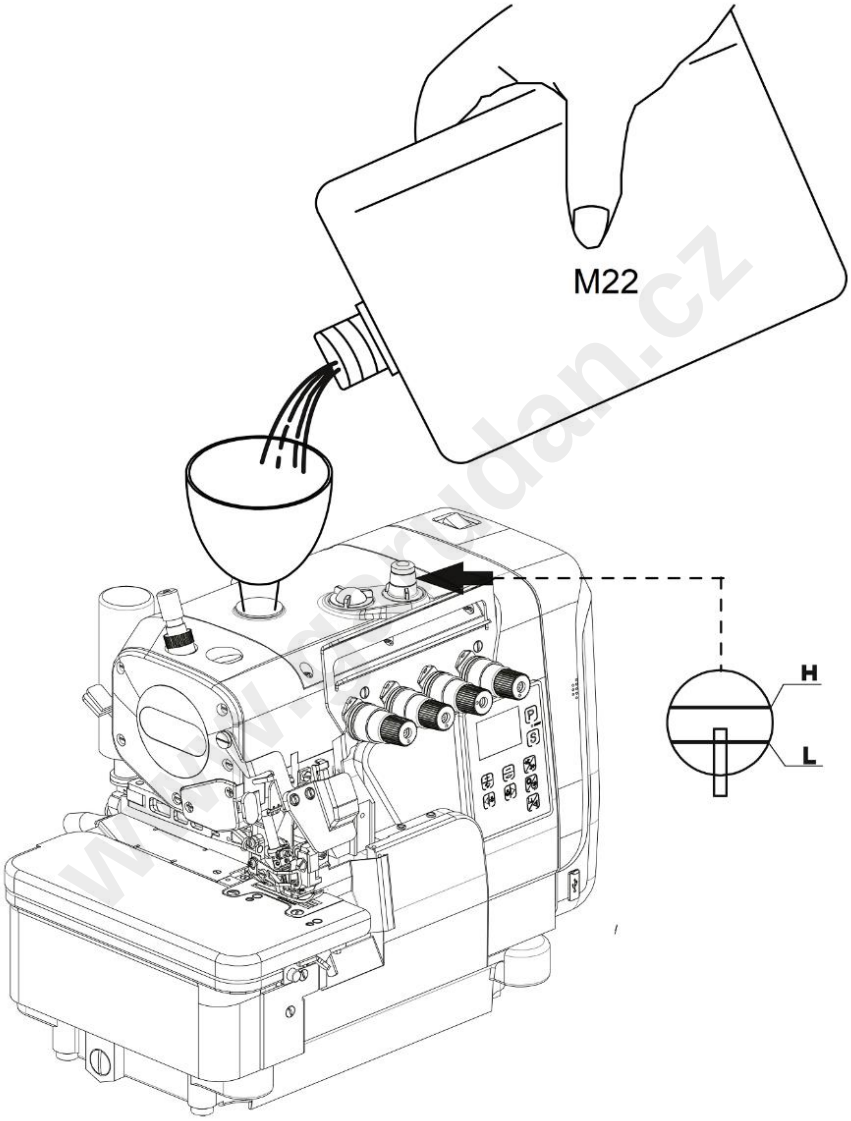


K doplnění oleje používejte olej pro šicí stroje viskozity M22, doporučujeme použití oleje od firmy Garudan. Olej lijte do vyobrazeného místa. Po doplnění oleje by indikátor měl ukazovat mezi rysky H a L (viz obrázek). Pokud indikátor klesne pod rysku L, doplňte olej.

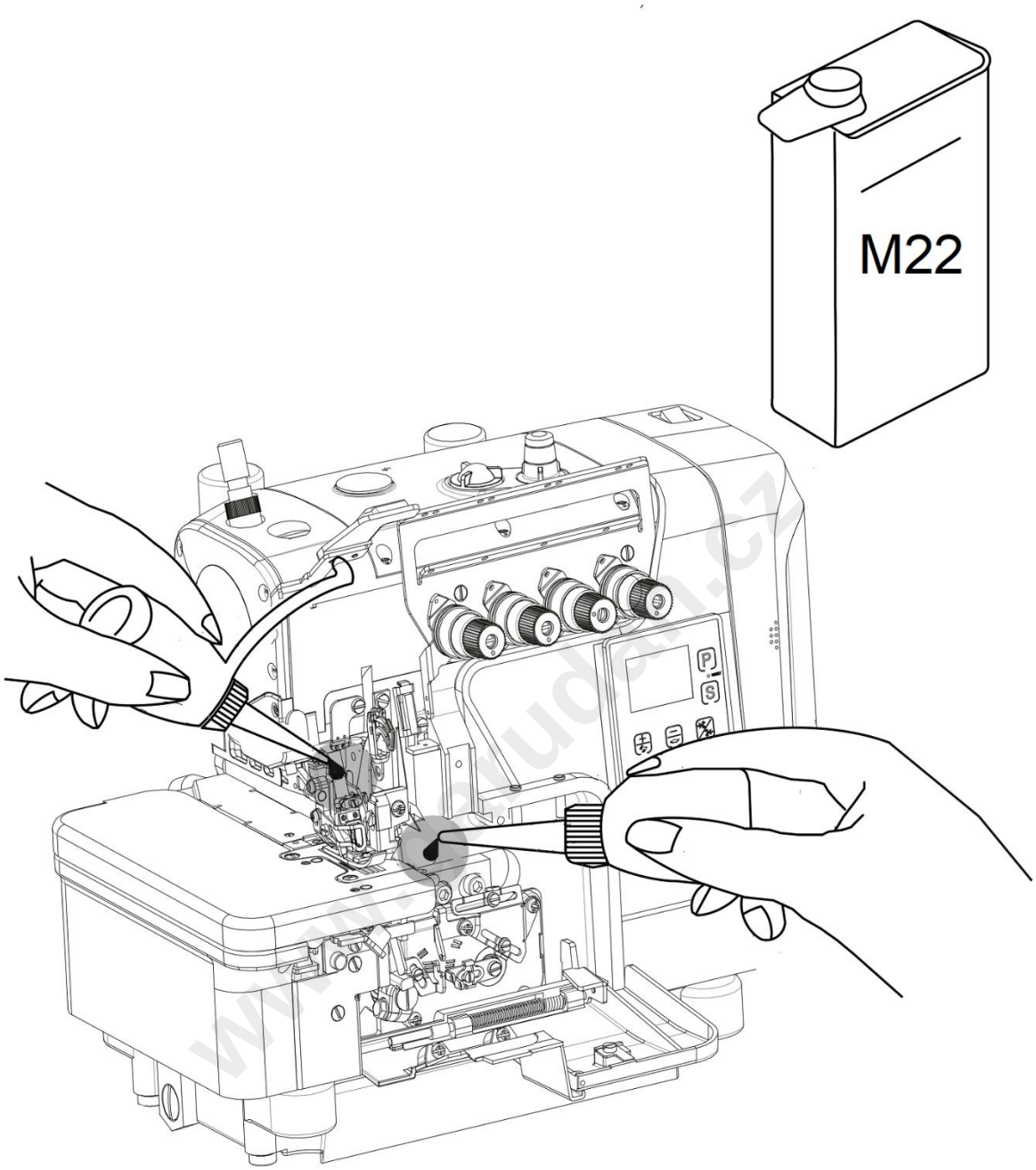


Ručně aplikujte 2 - 3 kapky stejného oleje M22 na vyznačená místa (jehelní tyč a držák/hřídelka horního smyčkovače) u nového stroje nebo pokud stroj delší dobu nepoužíváte.

**D1.2. Kontrola cirkulace oleje**

Během šití zkontrolujte přes vyznačené okénko, zda olej cirkuluje:

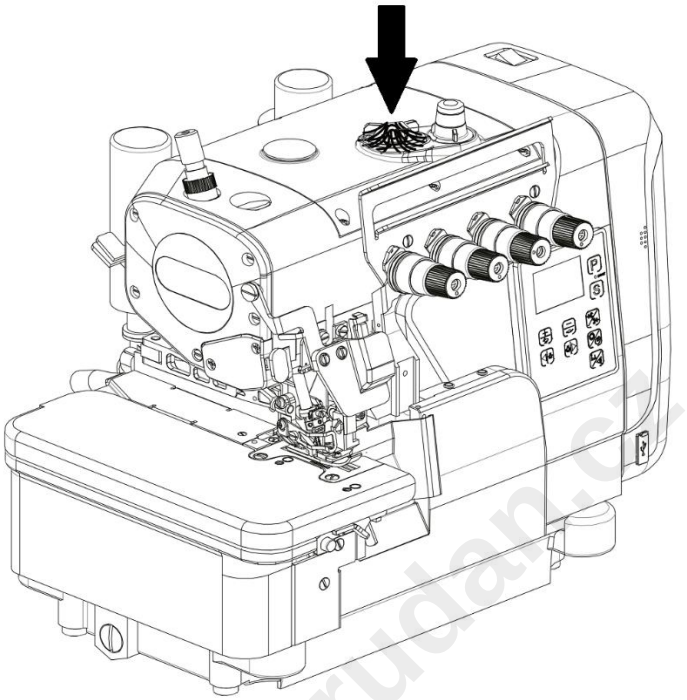

**D1.3. Kontrola a výměna olejového filtru**

Každých šest měsíců zkontrolujte a vyměňte olejový filtr:

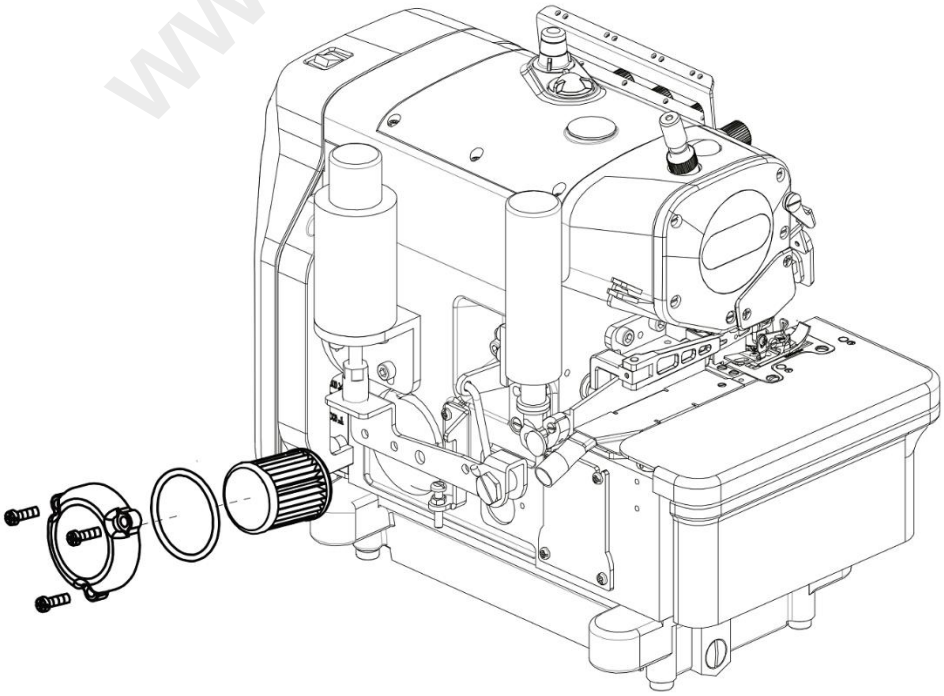

www.garudan.cz

**D1.4. Výměna oleje**

Olej vyměňte po prvním měsíci používání stroje a následně po každých šesti měsících. Starý olej vypustíte s použitím vypouštěcího šroubu, viz obrázek:

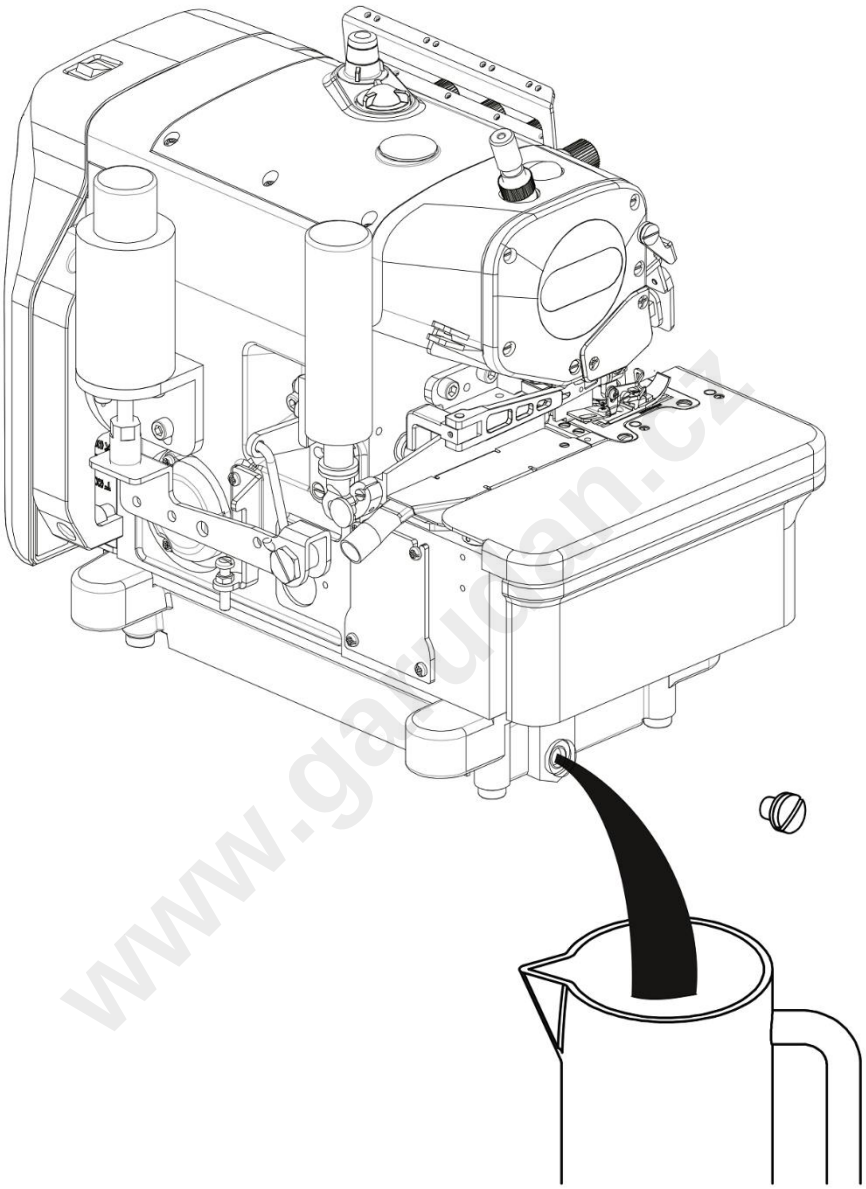

www.gaucan.cz

## D2. MAZÁNÍ NITÍ

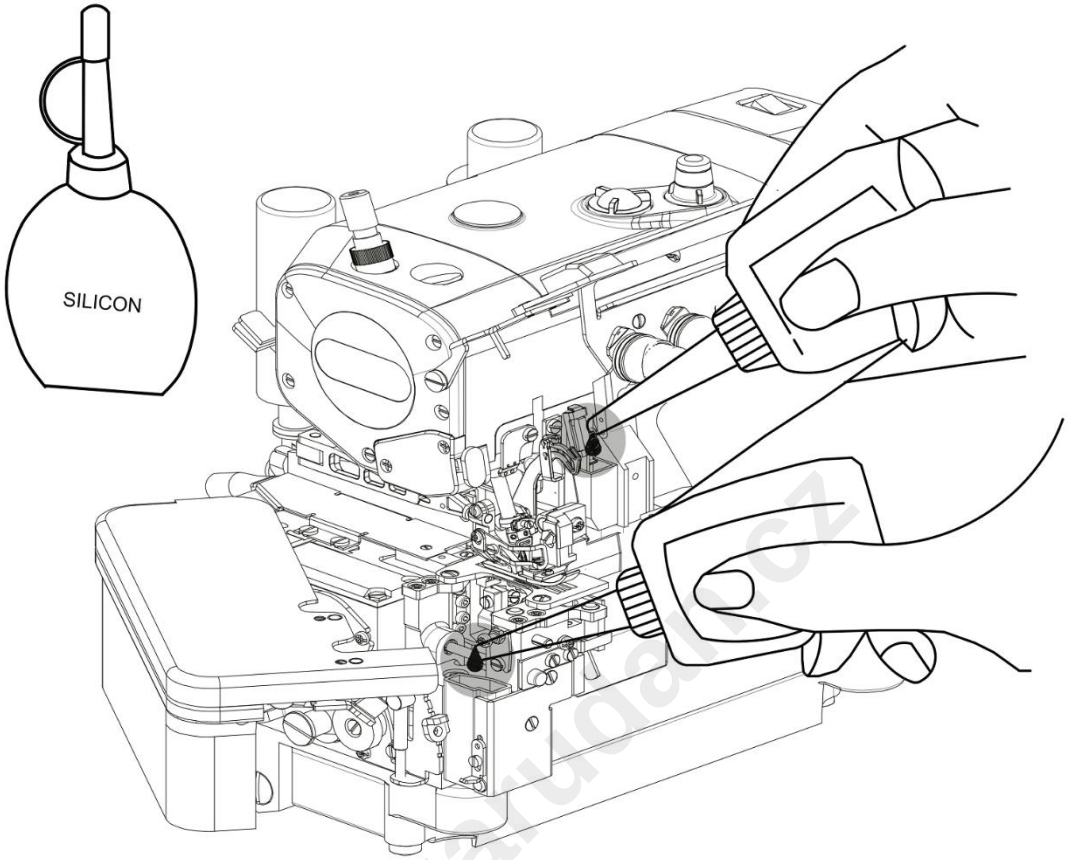


V případě potřeby, po odejmutí krytů aplikujte silikonový olej do vyznačených nádržek. Olej pomůže zabránit trhání nití a poškození látky vysokou teplotou jehly.

## D3. ČIŠTĚNÍ STROJE

Stroj čistěte denně.
Při čištění stroje se zaměřte hlavně na stehovou desku a podavače:

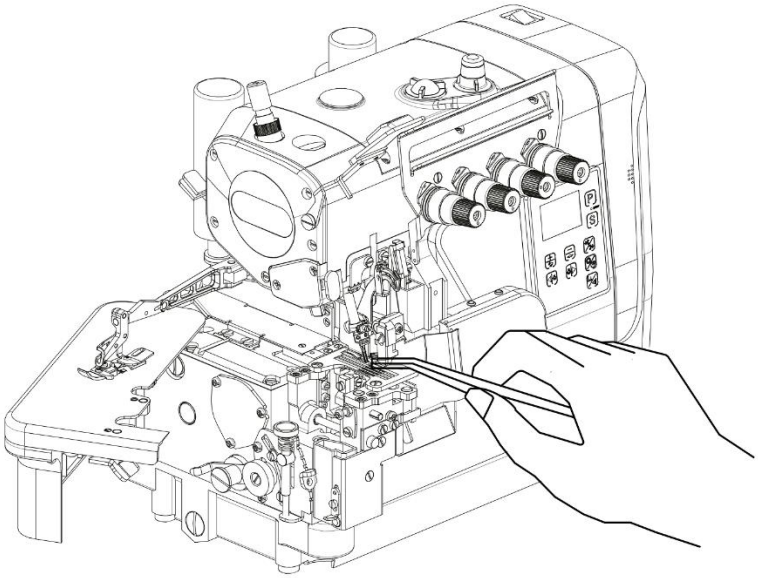

www.darudal.cz

# E NÁVOD K POHONNÉ JEDNOTCE

## E1. POPIS FUNKCE TLAČÍTEK

| | | |
|---|---|---|
| Přechod do režimu nastavení parametrů | P | Stisknutím tlačítka přejdete do režimu nastavení parametrů, dalším stisknutím tento režim opustíte. |
| Kontrola a uložení nastavení parametru | S | Po výběru čísla parametru stiskněte toto tlačítko, následně můžete zkontrolovat a případně změnit hodnotu vybraného parametru. Tlačítko použijte rovněž pro uložení změněné hodnoty parametru. |
| Tlačítko nastavení nahoru | ▲ | 1. Navolení čísla parametru<br>2. Nastavení hodnoty jednotlivých parametrů |
| Tlačítko nastavení dolů | ▼ | |
| Nastavení jasu LED světla | | Tlačítko nastavení jasu |
| Výběr zastavení jehly v horní nebo spodní poloze | | Stiskem tlačítka přepnete mezi režimem zastavení jehly v horní / spodní poloze. Indikováno tečkou uprostřed displeje. |
| Obnovení továrního nastavení | RESET | Tlačítko použijte dle popisu v kapitole E2.1 |

www.garudan.cz

## E2. POKYNY K OBSLUZE

### E2.1. Restart systému

1. Vypněte stroj, podržte tlačítka ▲ + ▼ a současně zapněte stroj. Poté dvakrát zmáčkněte tlačítko **S** pro potvrzení. Restartujte systém.
2. Na úvodní obrazovce během inicializace systému držte tlačítko **RESET** po dobu 3 sekund.

### E2.2. Vstup do nastavení uživatelských parametrů

1. V normálním režimu stiskněte klávesu **P** pro vstup do nastavení uživatelských parametrů.
2. Vyberte číslo parametru pomocí tlačítek ▲ a ▼ a potvrďte výběr stiskem tlačítka **S**.
3. Zkontrolujte, případně změňte hodnotu vybraného parametru. Pro uložení zadané hodnoty použijte opět tlačítko **S**.

### E2.3. Vstup do nastavení servisních parametrů

1. Vypněte stroj, podržte tlačítko **P** a současně zapněte stroj; tímto jste vstoupili do nastavení servisních parametrů.
2. Dále postupujte stejně jako při nastavování uživatelských parametrů, viz kapitola E2.2.

# E3. PARAMETRY STROJE

## E3.1. Uživatelské parametry

| Parametr | Funkce parametru | Rozpětí | Výchozí | Popis |
|---|---|---|---|---|
| **P01** | Maximální rychlost | 200 - 6500 | 5000 | Nastavení maximální šicí rychlosti |
| **P02** | Zastavovací pozice jehly | 0 – 2 | 0 | **0**: Jehla nahoře<br>**1**: Jehla dole<br>**2**: Vypnuto |
| **P03** | Aktivace pomalého startu | 0 – 1 | 0 | **0**: Vypnuto<br>**1**: Zapnuto |
| **P04** | Rychlost pomalého startu | 200 – 1500 | 400 | |
| **P05** | Počet stehů pomalého startu | 1 – 15 | 1 | |
| **P06** | Minimální rychlost | 200 – 500 | 200 | Nastavení minimální šicí rychlosti |
| **P07** | Nastavení horní polohy | 0 – 23 | 0 | |
| **P08** | Nastavení spodní polohy | 0 – 23 | 12 | |
| **P09** | Automatické vyjetí jehly do výchozí pozice po zapnutí stroje | 0 – 1 | 1 | **0**: Vypnuto<br>**1**: Zapnuto |
| **P11** | Čas zrychlení | 1 – 100 | 32 | Čím větší je hodnota, tím rychleji se zvýší rychlost |
| **P16** | Jas osvětlení stroje | 0 – 4 | 4 | **0**: Vypnuto<br>**1 – 4**: Stupeň jasu, čím vyšší hodnota, tím vyšší je jas |

## E3.2. Servisní parametry

| Parametr | Funkce parametru | Rozpětí | Výchozí | Popis |
|---|---|---|---|---|
| **P21** | Směr otáčení motoru | 0 – 1 | 0 | **0**: Ve směru hodinových ručiček<br>**1**: Proti směru hodinových ručiček |
| **P22** | Rychlost automatického provozu | 200 – 5000 | 3500 | |
| **P23** | Doba automatického provozu | 1 – 250 | 20 | |
| **P24** | Doba zastavení automatického provozu | 1 – 250 | 20 | |
| **P25** | Test A | 0 – 1 | | Kontinuální chod s konstantní rychlostí |
| **P26** | Test B | 0 – 1 | | Provede běh nastavovací smyčky |
| **P29** | Výběr funkce sání | 0 – 2 | 1 | **0**: Vypnuto<br>**1**: Zapnuto<br>**2**: Funkce spojená s šicí patkou |
| **P36** | Typ | 1 – 15 | | |
| **P40** | Informační displej | | | N01 Číslo verze řídicího systému<br>N03 Rychlost<br>N04 Hodnota pedálu AD |

www.garudan.cz

## E4. SEZNAM CHYBOVÝCH HLÁŠENÍ

| Kód chyby | Popis problému | Opatření |
|---|---|---|
| **E01** | Přepětí | Vypněte stroj, zkontrolujte napětí v rozvodné síti.<br>Pokud problém přetrvává, vyměňte řídící box, případně zavolejte servis. |
| **E02** | Nízké napětí | |
| **E05** | Špatné připojení pedálu | Vypněte stroj, zkontrolujte, jestli je kabel pedálu správně zapojen nebo jestli není vypojen.<br>Pokud problém přetrvává, vyměňte řídící box, případně zavolejte servis. |
| **E07** | Zablokovaný motor / stroj | Zkuste otáčet ručním kolem, pokud to není možné, musíte najít mechanickou příčinu zablokování.<br>Zkontrolujte elektrické připojení enkodéru a motoru.<br>Zkontrolujte, jestli je síťové napětí ve správném rozsahu a zda není nastavena příliš vysoká rychlost.<br>Pokud problém přetrvává, vyměňte řídicí box, případně zavolejte servis. |
| **E09**<br>**E11**<br>**E14** | Chyba signálu snímače pozice | Zkontrolujte správné elektrické připojení snímače pozice jehly.<br>Pokud problém přetrvává, vyměňte řídicí box, případně zavolejte servis. |
| **E15** | Proudové přetížení modulu napájení | Zkuste stroj vypnout a znovu zapnout.<br>Pokud chyba přetrvává, vyměňte řídicí box, případně zavolejte servis. |

www.gautman.cz

# Katalog náhradních dílů
# Spare Parts Book

GARUDAN®

# GOV-2004-24
# GOV-2005-34

ANITA B s.r.o.
Průmyslová 2453/7
680 01 Boskovice
Czech Republic
tel: +420 516 454 774
+420 516 453 496
fax: +420 516 452 751
e-mail: info@anita.cz

**MP06800_200925**

| VERSION | CREATED ON | APPROVED BY |
|---|---|---|
| MP06800_200925 | 25. 9. 2020 | Ing. Kamil Krátký |

www.garudan.cz

All rights reserved.
Property of Anita B s.r.o. and protected by copyright. The use of this content without written consent of Anita B s.r.o. is prohibited.
Copyright © Anita B s.r.o. (2020)

## Content

1. Housing Frame ..... 4
2. Out Cover Frame (1/2) ..... 6
3. Out Cover Frame (2/2) ..... 8
4. Main Shaft Mechanism ..... 10
5. Thread Tension Mechanism ..... 12
6. Needle Drive Mechanism (1/2) ..... 14
7. Needle Drive Mechanism (2/2) ..... 16
8. Upper Looper Drive Mechanism ..... 18
9. Lower Looper Mechanism ..... 20
10. Chain Stitch Looper Mechanism [GOV-2005-34] ..... 22
11. Cam Assembly [GOV-2005-34] ..... 24
12. Differential Feed Assembly (1/2) ..... 26
13. Differential Feed Assembly (2/2) ..... 28
14. Knife Drive Assembly ..... 30
15. Presser Foot Assembly ..... 32
16. Thread Take-Up and Threading Frame ..... 34
17. Lubrication Assembly ..... 36
18. Silicon Oil Device ..... 38
19. Oil Tank Bracket ..... 40

www.garudan.cz

## 1. HOUSING FRAME

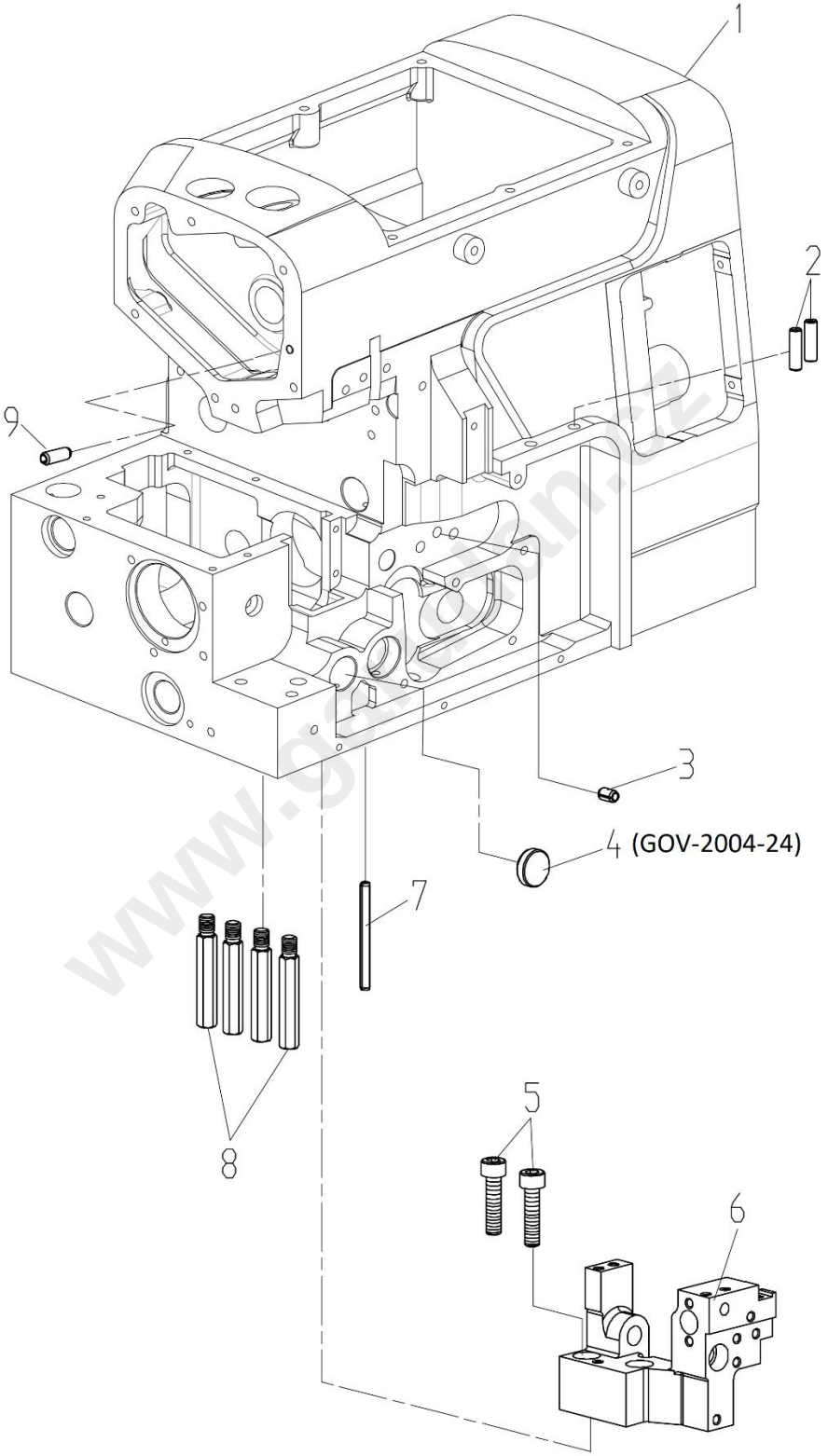

| 1. HOUSING FRAME | | | |
|---|---|---|---|
| **Ref. No** | **Part No.** | **Part Name** | **Qty** |
| 1 | 20024718 | housing | 1 |
| 2 | 10054228 | threading pipe for upper and lower loopers | 2 |
| 3 | 10002836 | pin | 1 |
| 4 | 10008961 | rubber plug | 1 |
| 5 | 10009171 | screw | 2 |
| 6 | 10009050 | lower knife bed | 1 |
| 7 | 10002830 | pin | 1 |
| 8 | 10011847 | support for housing | 4 |
| 9 | 10002833 | pin | 1 |

www.garudan.cz

## 2. OUT COVER FRAME (1/2)

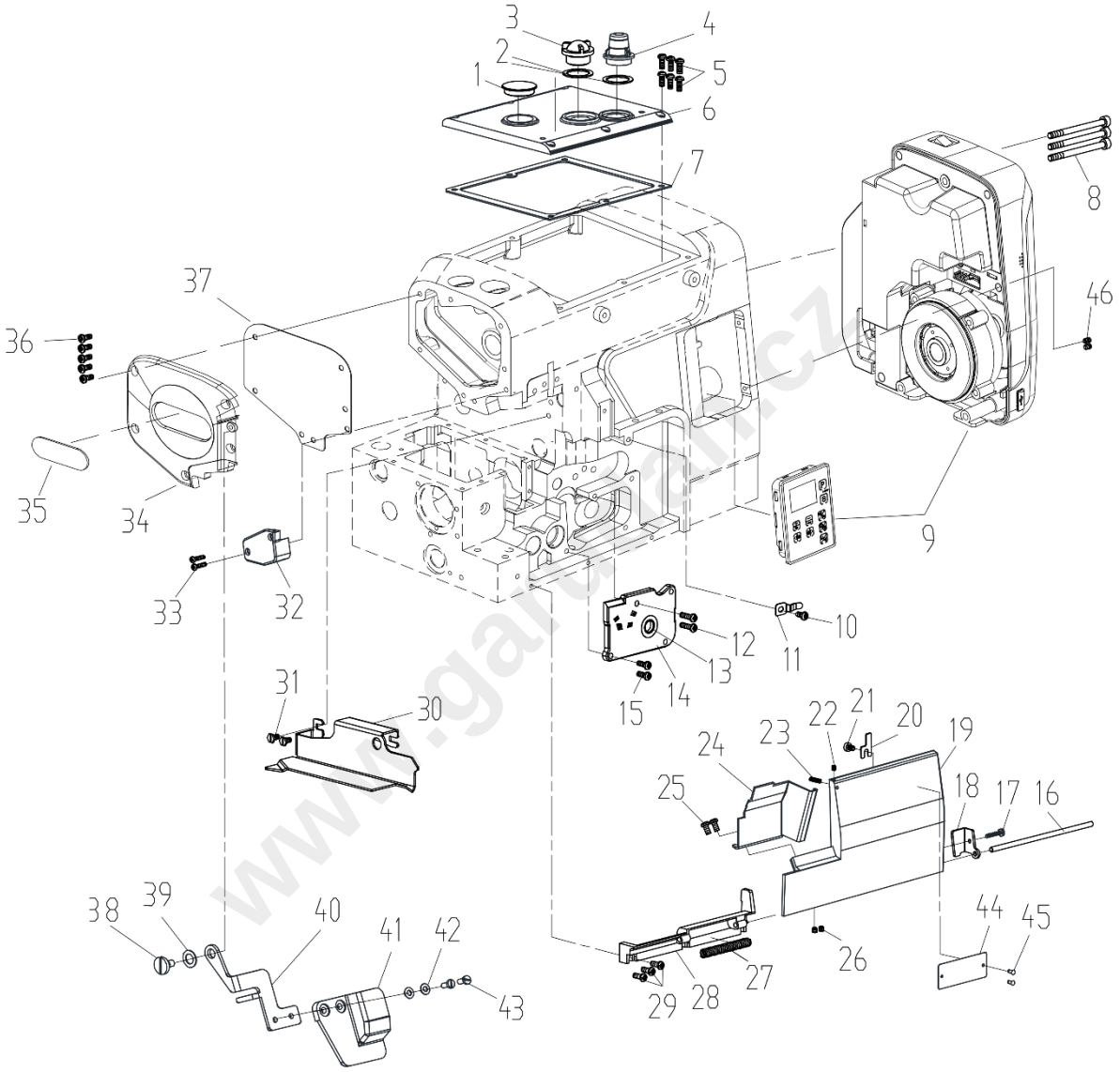


www.garagar.cz

| 2. OUT COVER FRAME (1/2) | | | |
|---|---|---|---|
| **Ref. No** | **Part No.** | **Part Name** | **Qty** |
| 3 | 10045754 | rubber plug | 1 |
| 2 | 10009156 | oil window rubber ring | 2 |
| 3 | 10008938 | oil window | 1 |
| 4 | 10062483 | oil window | 1 |
| 5 | 10009104 | screw | 6 |
| 6 | 20023697 | upper cover | 1 |
| 7 | 10062480 | seal cushion for upper cover | 1 |
| 8 | 10053560 | screw | 3 |
| 9 | ☆ | simple electronic control | 1 |
| 10 | 10004171 | screw | 1 |
| 11 | 10033682 | spring plate | 1 |
| 12 | 10008965 | screw | 2 |
| 13 | 10009399 | oil seal | 1 |
| 14 | 10008917 | cover for upper looper stand | 1 |
| 15 | 10011044 | screw | 2 |
| 16 | 10062485 | pin | 1 |
| 17 | 10063870 | screw | 1 |
| 18 | 10008911 | guiding plate | 1 |
| 19 | 20023695 | right part of the front cover | 1 |
| 20 | 10059247 | fender for right part of front cover | 1 |
| 21 | 10004171 | screw | 1 |
| 22 | 10013019 | screw | 1 |
| 23 | 10009550 | screw | 1 |
| 24 | 10062482 | middle part of the front cover | 1 |
| 25 | 10010554 | screw | 2 |
| 26 | 10023463 | screw | 2 |
| 27 | 10009509 | spring | 1 |
| 28 | 10008880 | supporting part | 1 |
| 29 | 10009037 | screw | 3 |
| 30 | 10008920 | the cover plate | 1 |
| 31 | 10009157 | screw | 2 |
| 32 | 10064191 | head lamp | 1 |
| 33 | 10013938 | screw | 2 |
| 34 | 20023696 | side cover | 1 |
| 35 | 10062054 | decorative plate | 1 |
| 36 | 10010594 | screw | 8 |
| 37 | 10062593 | side gasket | 1 |
| 38 | 10009044 | screw | 1 |
| 39 | 10010596 | washer | 1 |
| 40 | 10062486 | support plate | 1 |
| 41 | 10008878 | safety cover | 1 |
| 42 | 10009599 | washer | 2 |
| 43 | 10009600 | screw | 2 |
| 44 | ☆ | date of the card | 1 |
| 45 | 10002840 | rivet | 2 |
| 46 | 10009042 | screw | 2 |

☆ podle seriového čísla stroje / according to the machine serial number

www.garudan.cz

## 3. OUT COVER FRAME (2/2)

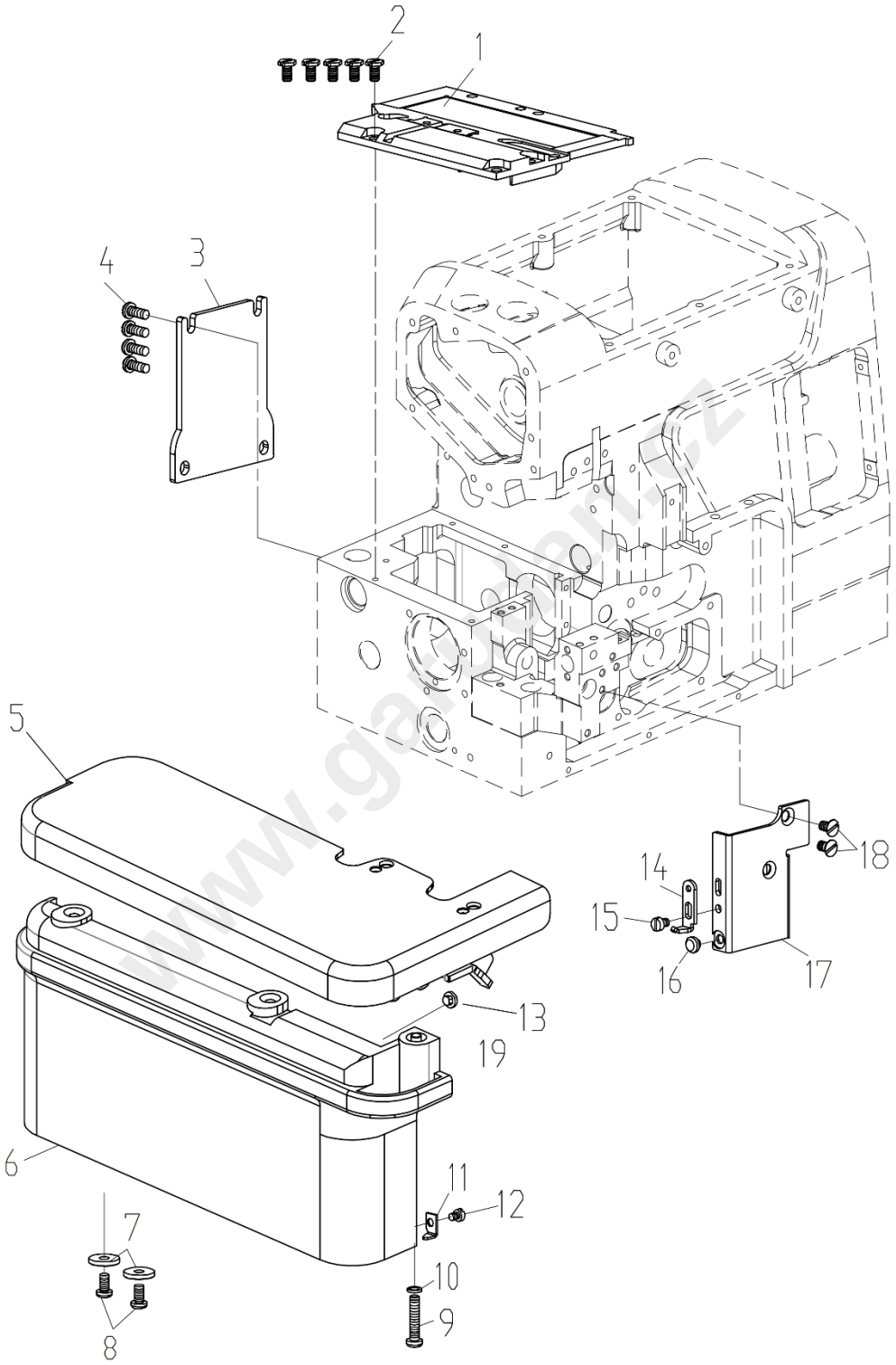

| 3. OUT COVER FRAME (2/2) | | | |
|---|---|---|---|
| **Ref. No** | **Part No.** | **Part Name** | **Qty** |
| 1 | 10058546 | left upper cover | 1 |
| 2 | 10009157 | screw | 5 |
| 3 | 10033690 | comp on end of back cover | 1 |
| 4 | 10009104 | screw | 4 |
| 5 | 10052333 | cloth plate assembly | 1 |
| 6 | 10009450 | lower left side cover | 1 |
| 7 | 10009537 | washer | 2 |
| 8 | 10010595 | screw | 2 |
| 9 | 10009291 | screw | 1 |
| 10 | 10008144 | washer | 1 |
| 11 | 10033700 | position limiting plate | 1 |
| 12 | 10009529 | screw | 1 |
| 13 | 10037505 | quake-proof rubber cushion | 1 |
| 14 | 10033689 | baffle | 1 |
| 15 | 10009514 | screw | 1 |
| 16 | 10009582 | quake-proof rubber cushion | 1 |
| 17 | 10008882 | left part of front cover | 1 |
| 18 | 10009049 | screw | 2 |

www.garudan.cz

## 4. MAIN SHAFT MECHANISM

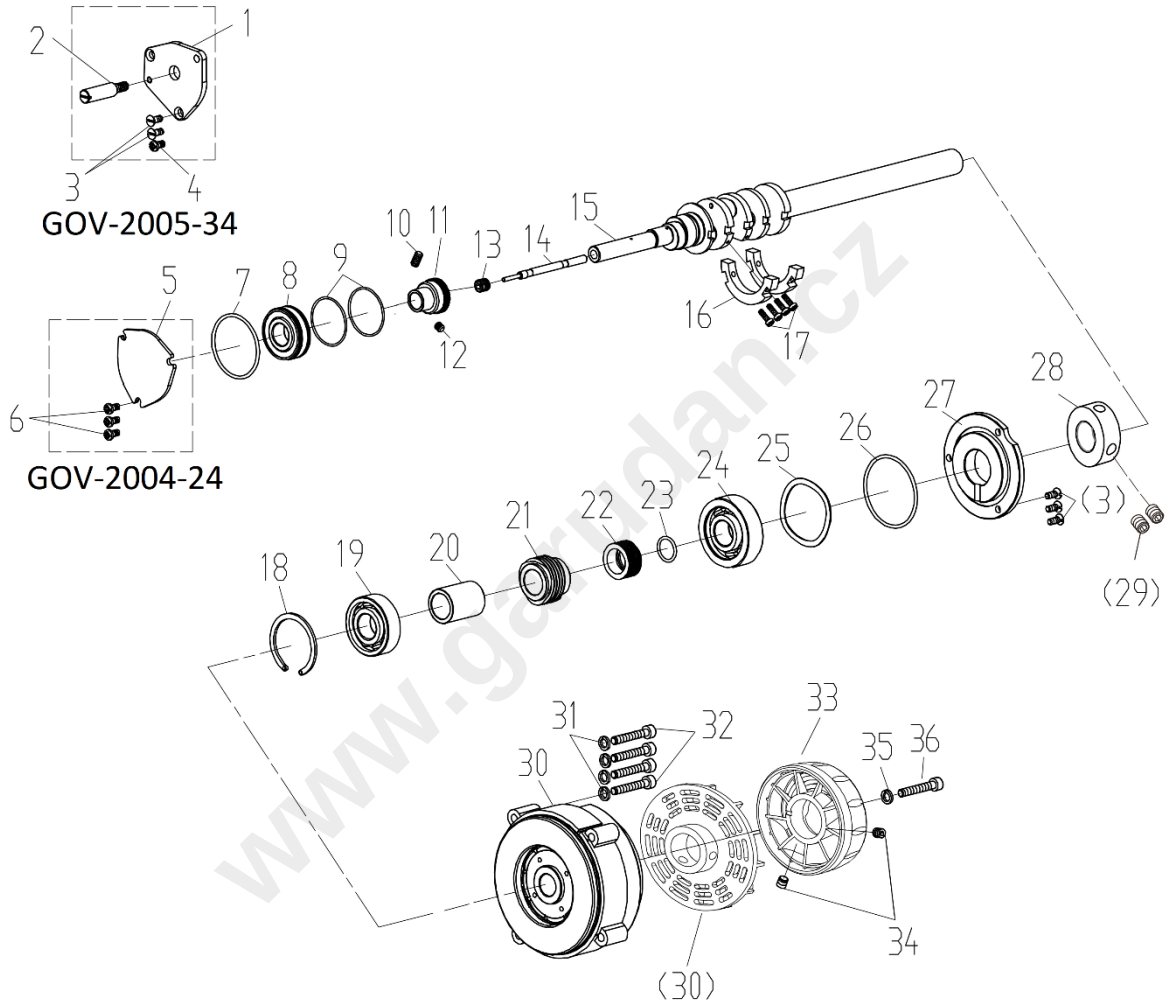


www.garudan.cz

| 4. MAIN SHAFT MECHANISM | | | |
|---|---|---|---|
| **Ref. No** | **Part No.** | **Part Name** | **Qty** |
| 1 | 10009643 | left cover | 1 |
| 2 | 10007842 | screw | 1 |
| 3 | 10009195 | screw | 5 |
| 4 | 10009104 | screw | 1 |
| 5 | 10009519 | left cover | 1 |
| 6 | 10010595 | screw | 3 |
| 7 | 10009448 | o ring | 1 |
| 8 | 10025895 | bearing | 1 |
| 9 | 10009334 | o ring | 2 |
| 10 | 10012162 | screw | 1 |
| 11 | 10002966 | bush mounted in bearing | 1 |
| 12 | 10009167 | screw | 1 |
| 13 | 10009187 | screw | 1 |
| 14 | 10009479 | the spindle axis core | 1 |
| 15 | 10002945 | main shaft (general machine) | 1 |
| 16 | 10009402 | balance block | 1 |
| 17 | 10003001 | screw | 4 |
| 18 | 10008898 | main shaft retainer ring | 1 |
| 19 | 10009780 | bearing | 1 |
| 20 | 10009392 | bush mounted in worm bush | 1 |
| 21 | 10009362 | worm bush | 1 |
| 22 | 10055917 | bush mounted in screw | 1 |
| 23 | 10009360 | o ring | 1 |
| 24 | 10055926 | bearing | 1 |
| 25 | 10055918 | spring washer | 1 |
| 26 | 10055919 | o ring | 1 |
| 27 | 10055920 | right cover | 1 |
| 28 | 10065613 | motor spacer sleeve | 1 |
| 29 | 10003151 | screw | 2 |
| 30 | 10062544 | motor | 1 |
| 31 | 10005537 | washer | 4 |
| 32 | 10001497 | screw | 4 |
| 33 | 10062473 | hand wheel assembly | 1 |
| 34 | 10012162 | screw | 4 |
| 35 | 10003249 | washer | 1 |
| 36 | 10001901 | screw | 1 |

www.garudan.cz

## 5. THREAD TENSION MECHANISM

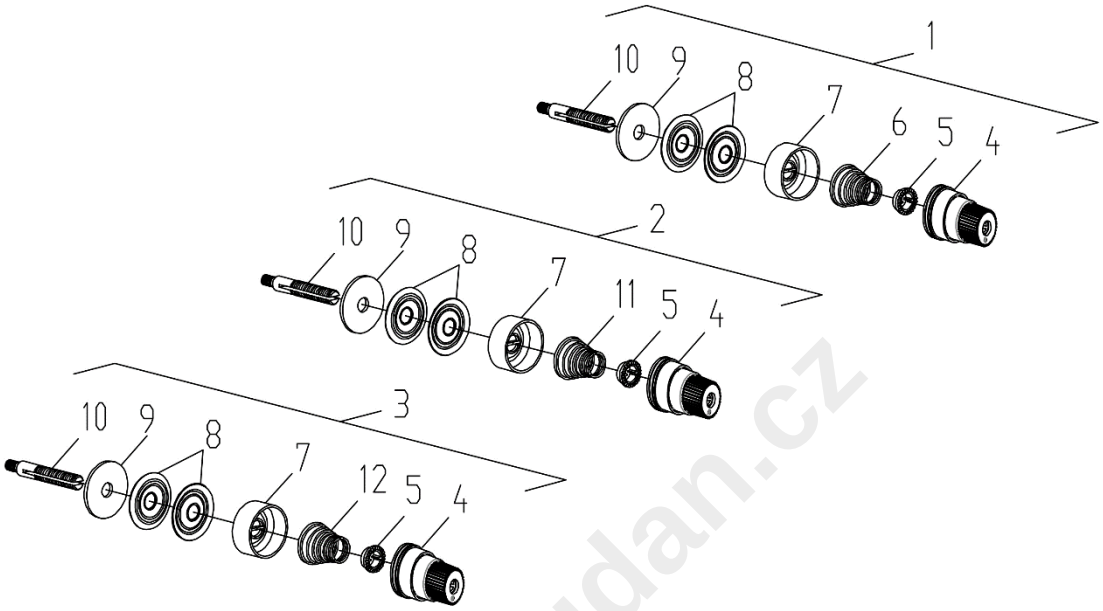


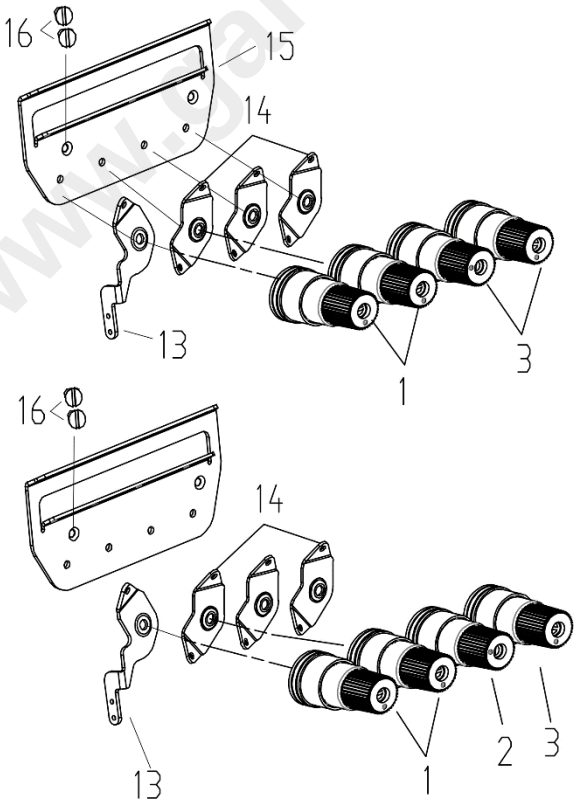


www.garudan.cz

| 5. THREAD TENSION MECHANISM | | | |
|---|---|---|---|
| **Ref. No** | **Part No.** | **Part Name** | **Qty** |
| 1 | 10008616 | thread tension aggregate for needle | 1 |
| 2 | 10003118 | thread tension aggregate for upper needle | 1 |
| 3 | 10008618 | thread tension aggregate for lower needle | 1 |
| 4 | 10008654 | thread tension nut | 1 |
| 5 | 10003111 | release-proof nut | 1 |
| 6 | 10009534 | spring | 1 |
| 7 | 10008652 | thread tension bowl | 1 |
| 8 | 10003116 | thread tension dish | 2 |
| 9 | 10009010 | cloth cushion | 1 |
| 10 | 10003112 | screw | 1 |
| 11 | 10009532 | spring | 1 |
| 12 | 10009533 | spring | 1 |
| 13 | 10062470 | thread guide plate with two hole | 1 |
| 14 | 10057503 | thread guide plate | 3 |
| 15 | 10064535 | tension seat | 1 |
| 16 | 10009290 | screw | 2 |

www.garudan.cz

## 6. NEEDLE DRIVE MECHANISM (1/2)

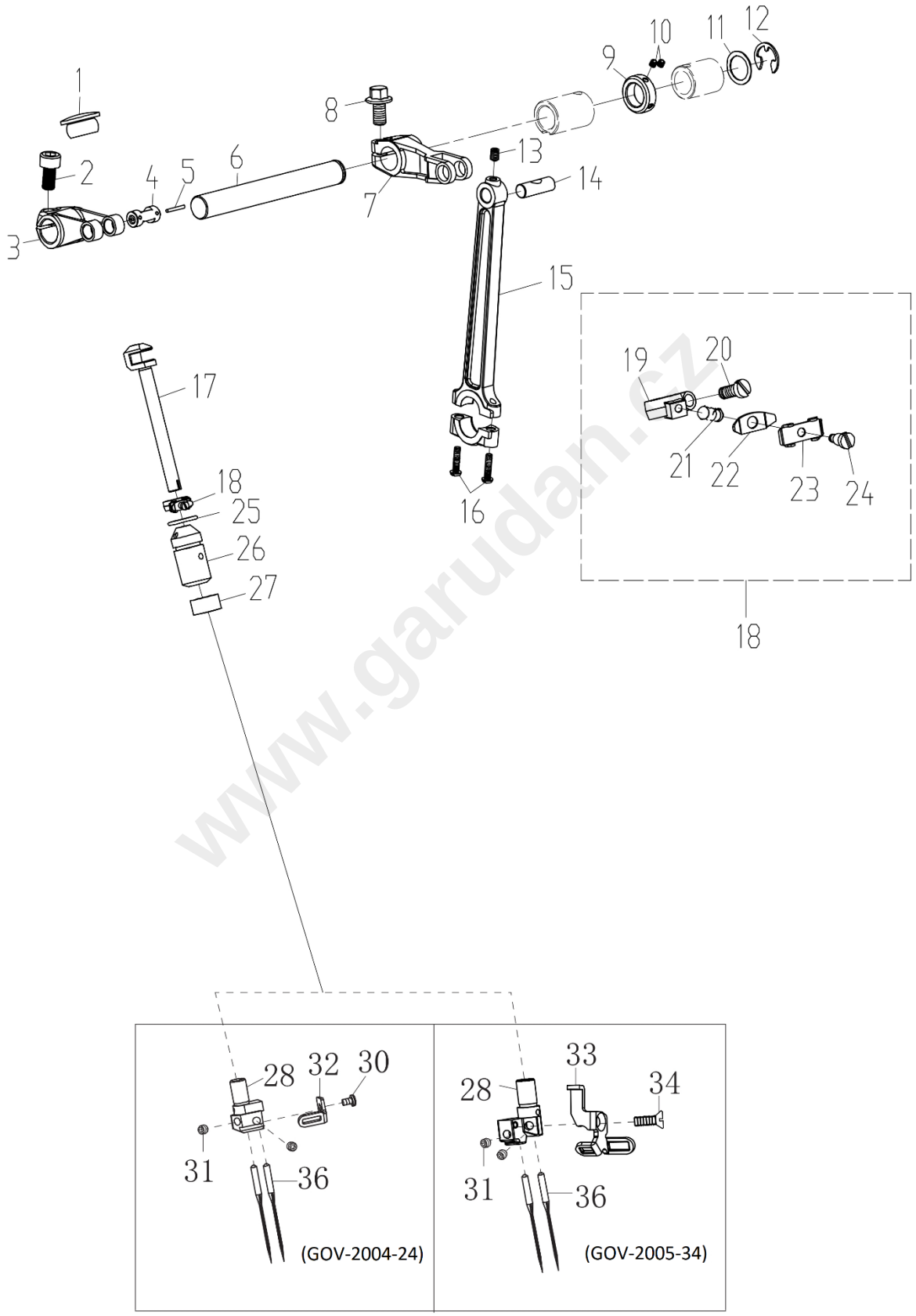


www.garudan.cz

| 6. NEEDLE DRIVE MECHANISM (1/2) | | | |
|---|---|---|---|
| **Ref. No** | **Part No.** | **Part Name** | **Qty** |
| 1 | 10009576 | rubber plug | 1 |
| 2 | 10009245 | screw | 1 |
| 3 | 10009374 | crank on needle bar | 1 |
| 4 | 10009345 | crank pin for needle bar | 1 |
| 5 | 10008090 | oil wick | 1 |
| 6 | 10009423 | driving shaft for needle bar | 1 |
| 7 | 10009433 | crank on needle bar drive shaft | 1 |
| 8 | 10009164 | screw | 1 |
| 9 | 10009357 | retaining ring | 1 |
| 10 | 10009074 | screw | 2 |
| 11 | 10033718 | washer | 1 |
| 12 | 10003273 | retaining ring | 1 |
| 13 | 10009109 | screw | 1 |
| 14 | 10009432 | pin for connecting rod | 1 |
| 15 | 10002961 | connecting rod for needle bar | 1 |
| 16 | 10002939 | screw | 2 |
| 17 | 10009386 | needle bar | 1 |
| 18 | 20001229 | the needle clamp clip | 1 |
| 19 | 10009344 | the needle clamp clip | 1 |
| 20 | 10010888 | screw | 1 |
| 21 | 10009400 | spring | 1 |
| 22 | 10009341 | lower thread tension plate | 1 |
| 23 | 10009386 | upper thread tension plate | 1 |
| 24 | 10009383 | screw | 1 |
| 25 | 10009391 | o ring | 1 |
| 26 | 10009401 | needle bar bush | 1 |
| 27 | 10009356 | felt | 1 |
| 28 | 10009340 | needle holder **[GOV-2004-24]** | 1 |
| | 10009284 | needle holder **[GOV-2005-34]** | 1 |
| 29 | 10003431 | thread guide plate of needle holder | 1 |
| 30 | 10009422 | screw | 1 |
| 31 | 10009255 | screw | * |
| 32 | 10009339 | thread guide plate of needle holder | 1 |
| 33 | 10009644 | thread guide plate of needle holder | 1 |
| 34 | 10009664 | screw | 1 |
| 35 | 10008205 | thread guide plate of needle holder | 1 |
| 36 | DC×27#11 | needle **[GOV-2004-24]** | 1 |
| | DC×27#14 | needle **[GOV-2005-34]** | 1 |

www.garudan.cz

## 7. NEEDLE DRIVE MECHANISM (2/2)

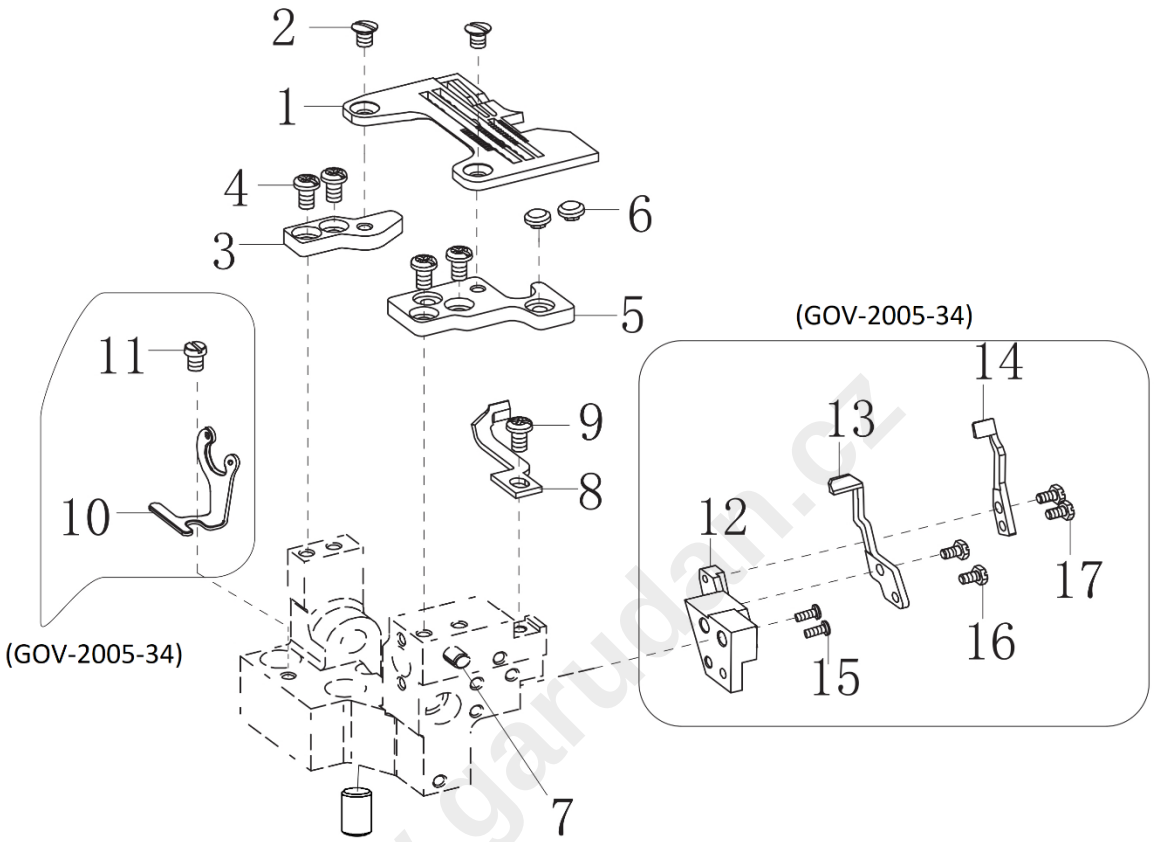


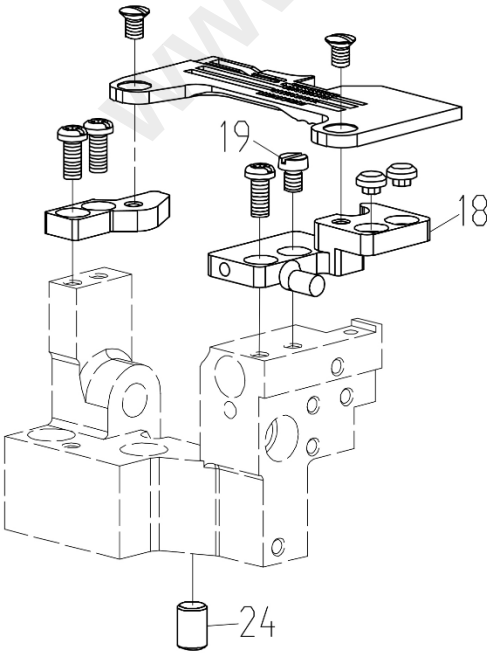


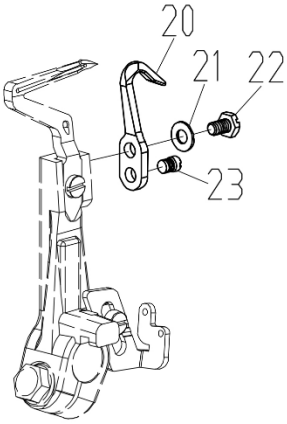


www.garudan.cz

| 7. NEEDLE DRIVE MECHANISM (2/2) | | | |
|---|---|---|---|
| **Ref. No** | **Part No.** | **Part Name** | **Qty** |
| 1 | 10008567 | needle plate **[GOV-2004-24]** | 1 |
| | 10009282 | needle plate **[GOV-2005-34]** | 1 |
| 2 | 10009290 | screw | 2 |
| 3 | 10009354 | needle plate support | 1 |
| 4 | 10010595 | screw | 4 |
| 5 | 10009420 | base of needle guard | 1 |
| 6 | 10061231 | rubber cushion | 2 |
| 7 | 10012905 | pin | 1 |
| 8 | 10009377 | front needle guard **[GOV-2004-24]** | 1 |
| | 10009637 | front needle guard **[GOV-2005-34]** | 1 |
| 9 | 10010595 | screw | 1 |
| 10 | 10040242 | front thread guide | 1 |
| 11 | 10004171 | screw | 1 |
| 12 | 10009306 | needle guard bracket | 1 |
| 13 | 10009636 | rear needle guard | 1 |
| 14 | 10009657 | front needle guard | 1 |
| 15 | 10009638 | screw | 2 |
| 16 | 10010555 | screw | 2 |
| 17 | 10010555 | screw | 2 |
| 18 | 10058562 | base of needle guard | 1 |
| 19 | 10010554 | screw | 1 |
| 20 | 10009023 | rear needle guard | 1 |
| 21 | 10003274 | washer | 1 |
| 22 | 10009021 | screw | 1 |
| 23 | 10009020 | screw | 1 |
| 24 | 10009048 | pin | 1 |

www.garudan.cz

## 8. UPPER LOOPER DRIVE MECHANISM

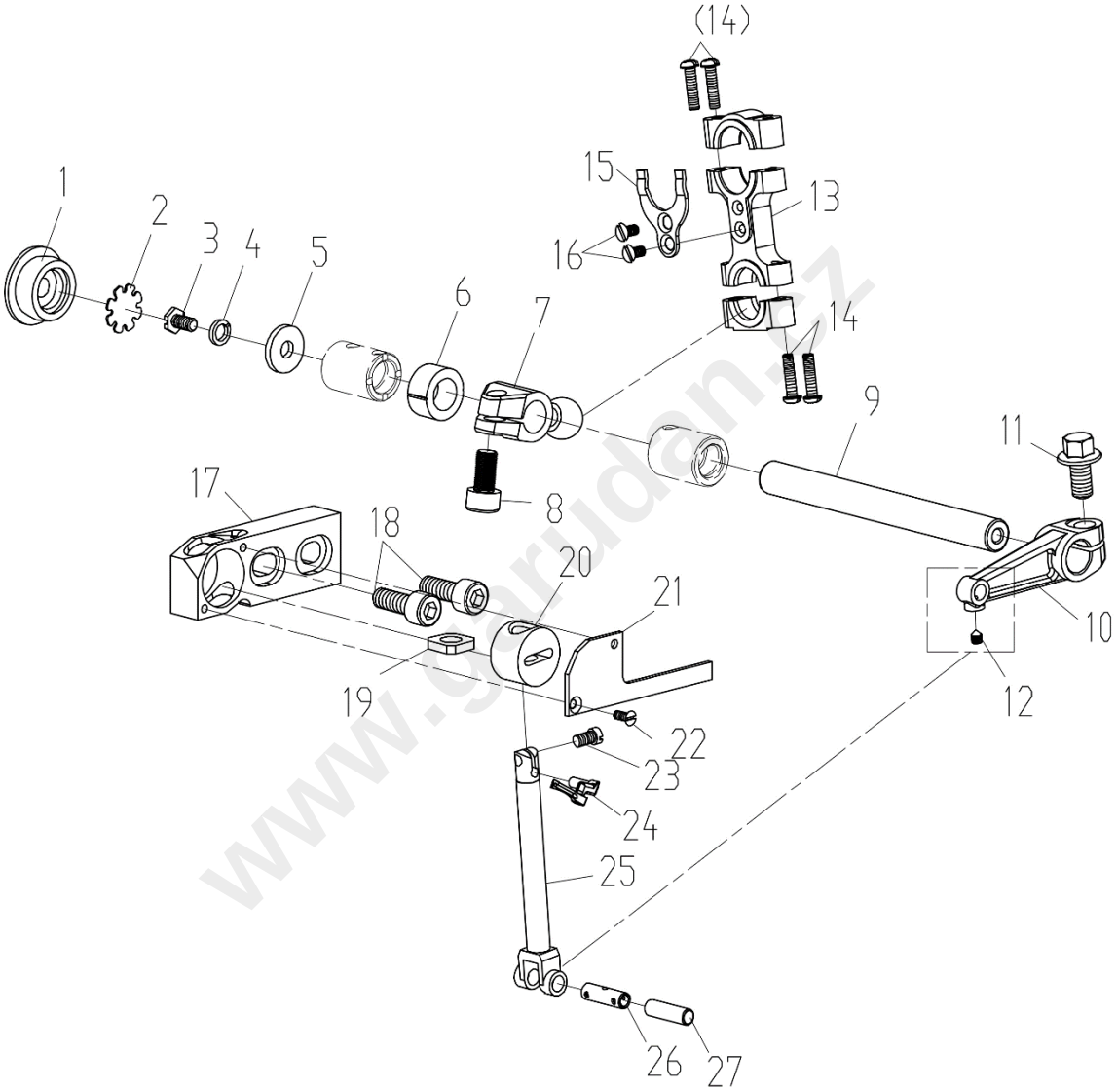


www.garudan.cz

| 8. UPPER LOOPER DRIVE MECHANISM | | | |
|---|---|---|---|
| **Ref. No** | **Part No.** | **Part Name** | **Qty** |
| 1 | 10039396 | rubber plug | 1 |
| 2 | 10039397 | oil baffle frame | 1 |
| 3 | 10009349 | screw | 1 |
| 4 | 10005537 | washer | 1 |
| 5 | 10033711 | washer | 1 |
| 6 | 10009338 | retaining ring | 1 |
| 7 | 10003062 | crank bush with ball head for upper looper | 1 |
| 8 | 10009164 | screw | 1 |
| 9 | 10009404 | drive shaft for upper looper | 1 |
| 10 | 10009373 | swing bar for upper looper shaft | 1 |
| 11 | 10009245 | screw | 1 |
| 12 | 10009240 | screw | 1 |
| 13 | 10003064 | connecting bar for upper looper drive | 1 |
| 14 | 10002939 | screw | 4 |
| 15 | 10009431 | fender for connecting bar | 1 |
| 16 | 10009626 | screw | 1 |
| 17 | 10002912 | sliding bar bracket | 1 |
| 18 | 10009008 | screw | 2 |
| 19 | 10009405 | felt | 1 |
| 20 | 10002905 | sliding bar bush | 1 |
| 21 | 10009370 | cover plate | 1 |
| 22 | 10009379 | screw | 1 |
| 23 | 10013969 | screw | 1 |
| 24 | 10009368 | upper looper | 1 |
| 25 | 10002913 | sliding bar | 1 |
| 26 | 10009406 | pin | 1 |
| 27 | 10008067 | oil wick | 1 |

www.garudan.cz

## 9. LOWER LOOPER MECHANISM

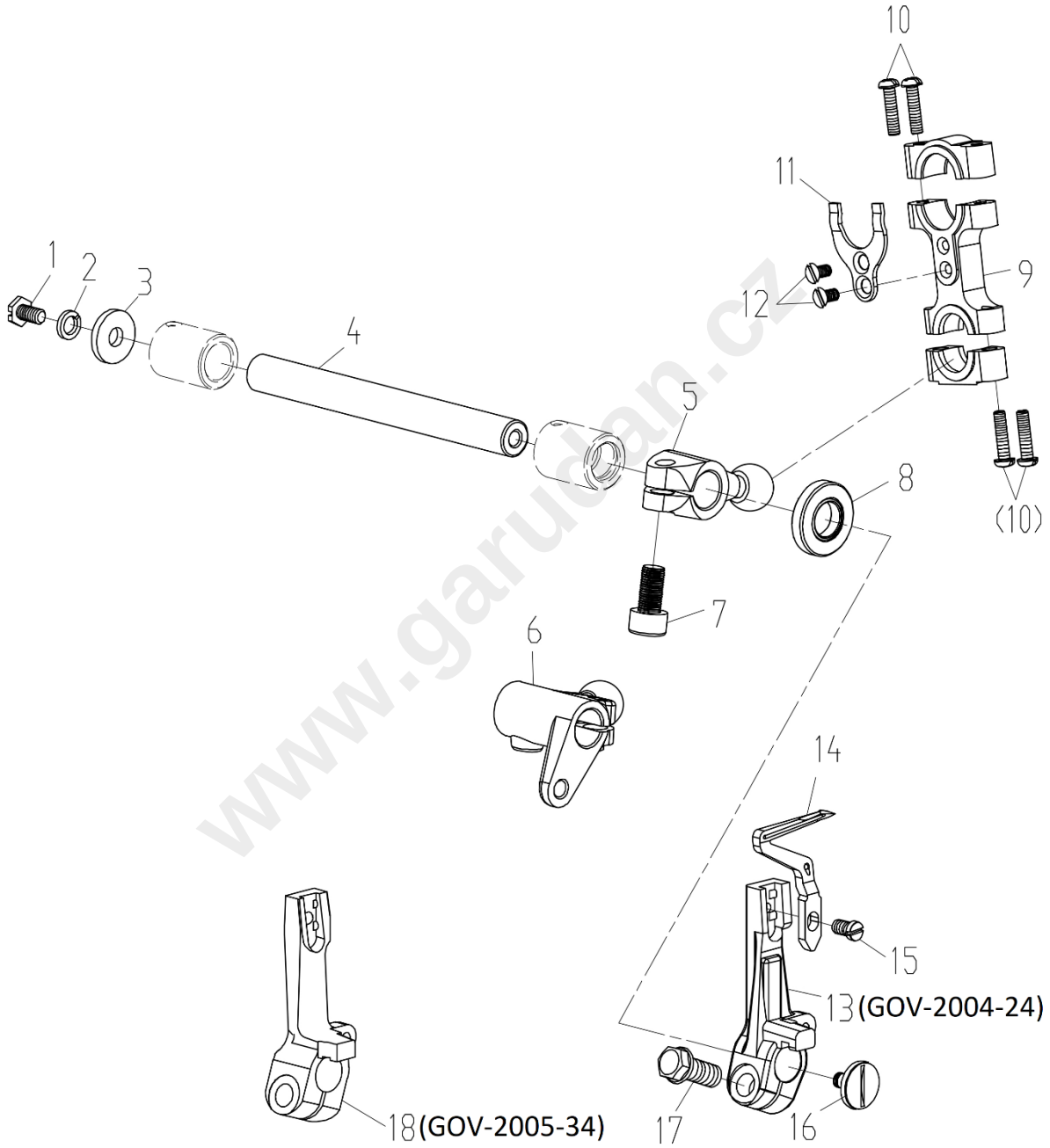


www.garudan.cz

| 9. LOWER LOOPER MECHANISM | | | |
|---|---|---|---|
| **Ref. No** | **Part No.** | **Part Name** | **Qty** |
| 1 | 10009349 | screw | 1 |
| 2 | 10005537 | washer | 1 |
| 3 | 10033711 | washer | 1 |
| 4 | 10009404 | drive shaft for upper looper | 1 |
| 5 | 10003061 | crank bush with ball head | 1 |
| 6 | 10002825 | left crank bush with chain stitch looper | 1 |
| 7 | 10009164 | screw | 1 |
| 8 | 10009399 | seal ring | 1 |
| 9 | 10003064 | connecting bar for upper looper | 1 |
| 10 | 10002939 | screw | 4 |
| 11 | 10009431 | fender for connecting bar | 1 |
| 12 | 10009626 | screw | 2 |
| 13 | 10009026 | stand for lower looper | 1 |
| 14 | 10008565 | lower looper | 1 |
| 15 | 10000164 | screw | 1 |
| 16 | 10009394 | screw | 1 |
| 17 | 10031107 | screw | 1 |
| 18 | 10059412 | stand for lower looper | 1 |

www.garudan.cz

## 10.CHAIN STITCH LOOPER MECHANISM [GOV-2005-34]

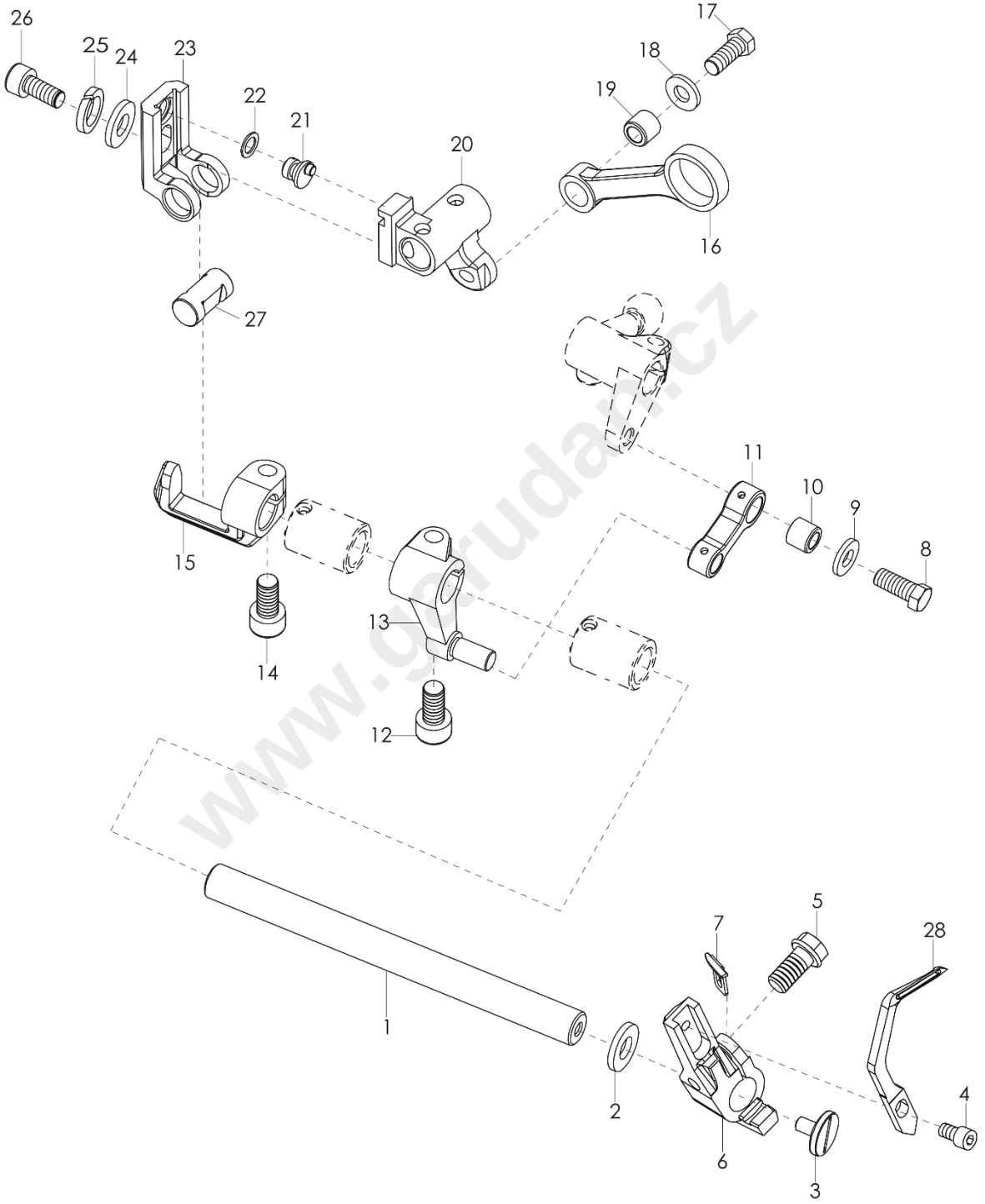


www.gzruda.cz

| 10. CHAIN STITCH LOOPER MECHANISM [GOV-2005-34] | | | |
|---|---|---|---|
| **Ref. No** | **Part No.** | **Part Name** | **Qty** |
| 1 | 10009309 | shaft for chain stitch looper | 1 |
| 2 | 10009071 | seal ring | 1 |
| 3 | 10009394 | screw | 1 |
| 4 | 10010643 | screw | 2 |
| 5 | 10009310 | screw | 2 |
| 6 | 10009307 | stand of chain stitch looper | 1 |
| 7 | 10003294 | blocking ring | 1 |
| 8 | 10009142 | screw | 2 |
| 9 | 10009192 | washer | 1 |
| 10 | 10023487 | needle pin for connecting bar | 1 |
| 11 | 10009186 | connecting bar of feed dog | 1 |
| 12 | 10009245 | screw | 1 |
| 13 | 10009302 | swing crank | 1 |
| 14 | 10009245 | screw | 1 |
| 15 | 10009305 | swing fork | 1 |
| 16 | 10047854 | connecting bar for chain stitch looper | 1 |
| 17 | 10009142 | screw | 1 |
| 18 | 10009192 | washer | 1 |
| 19 | 10023487 | needle pin for connecting bar | 1 |
| 20 | 10009308 | crank of regulator | 1 |
| 21 | 10009311 | pin | 1 |
| 22 | 10009641 | o ring | 1 |
| 23 | 10009303 | base of regulator | 1 |
| 24 | 10009192 | washer | 1 |
| 25 | 10005537 | washer | 1 |
| 26 | 10014210 | screw | 1 |
| 27 | 10034624 | shaft of adjusting bar | 1 |
| 28 | 10009304 | chain stitch looper | 1 |

www.garuqan.cz

## 11.CAM ASSEMBLY [GOV-2005-34]

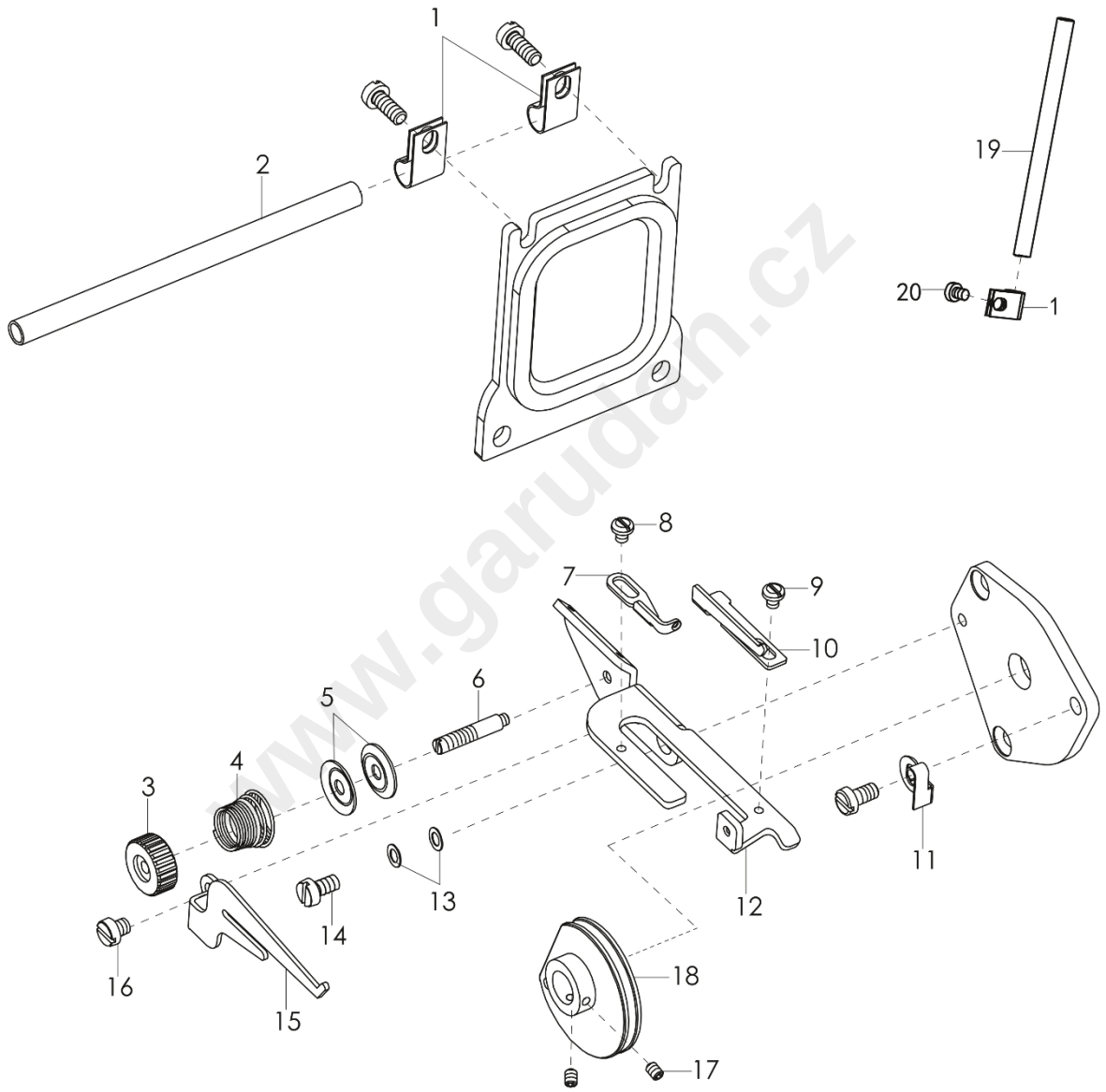


www.garudan.cz

| 11. CAM ASSEMBLY [GOV-2005-34] | | | |
|---|---|---|---|
| **Ref. No** | **Part No.** | **Part Name** | **Qty** |
| 1 | 10010693 | elastic clamp for thread guide | 3 |
| 2 | 10009283 | horizontal thread guide pipe | 1 |
| 3 | 10010609 | thread tension nut | 1 |
| 4 | 10010612 | spring | 1 |
| 5 | 10010613 | thread tension dish | 2 |
| 6 | 10010610 | screw | 1 |
| 7 | 10010654 | thread guide plate | 1 |
| 8 | 10009529 | screw | 1 |
| 9 | 10009529 | screw | 1 |
| 10 | 10010614 | thread guide plate | 1 |
| 11 | 10010596 | washer | 1 |
| 12 | 10010611 | thread tension stand | 1 |
| 13 | 10010596 | washer | 2 |
| 14 | 10010556 | screw | 1 |
| 15 | 10033740 | thread take-up stand | 1 |
| 16 | 10004171 | screw | 1 |
| 17 | 10010664 | thread take-up cam assembly | 1 |
| 18 | 10010196 | screw | 2 |
| 19 | 10009285 | the vertical line pipe | 1 |
| 20 | 10009556 | screw | 1 |

www.garudan.cz

## 12.DIFFERENTIAL FEED ASSEMBLY (1/2)

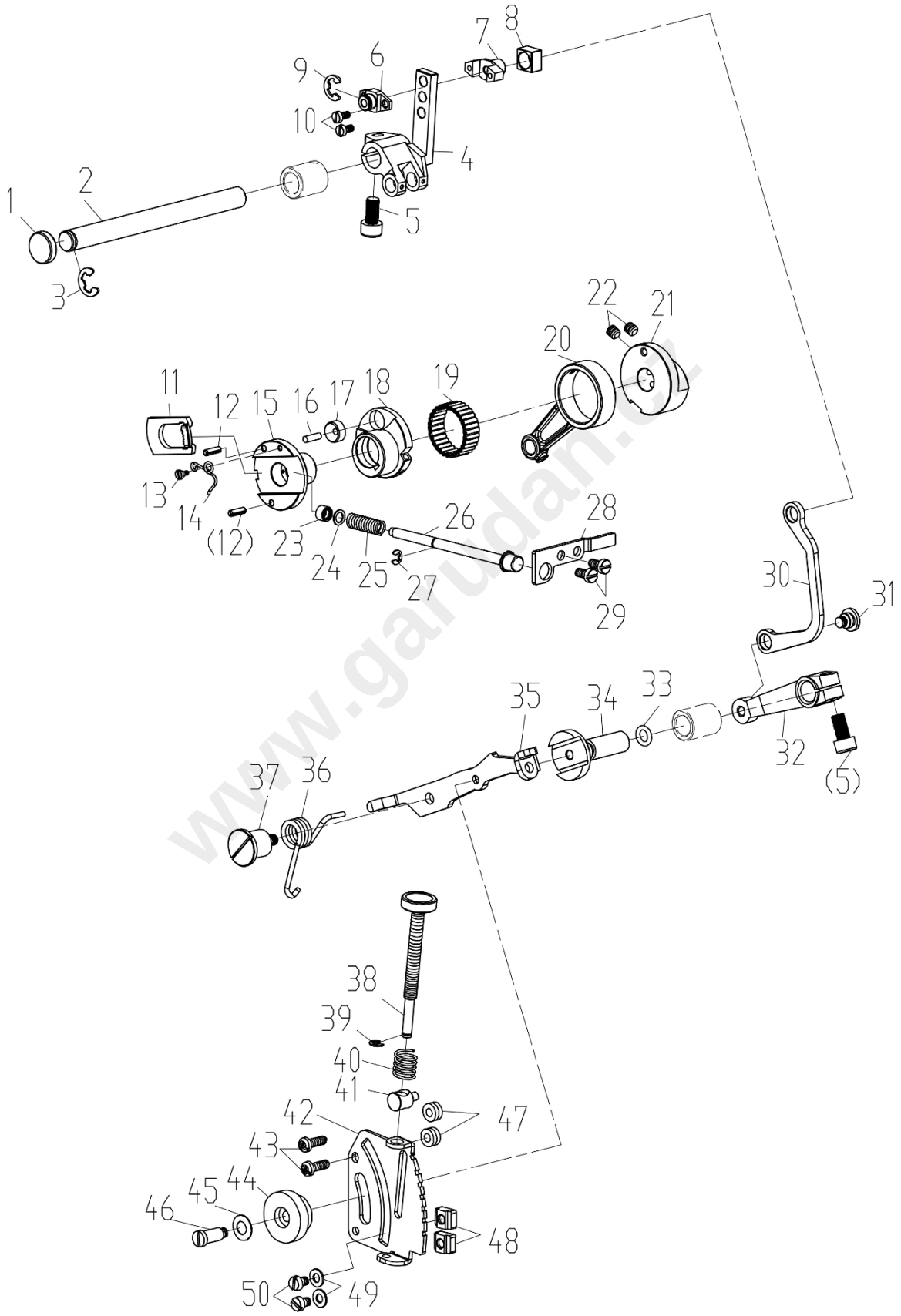


www.garudan.cz

| 12. DIFFERENTIAL FEED ASSEMBLY (1/2) | | | |
|---|---|---|---|
| **Ref. No** | **Part No.** | **Part Name** | **Qty** |
| 1 | 10008961 | rubber plug | 1 |
| 2 | 10009198 | feeding shaft | 1 |
| 3 | 10009239 | retaining spring | 1 |
| 4 | 10002593 | right crank of differential regulator | 1 |
| 5 | 10009164 | screw | 2 |
| 6 | 10002591 | crank slide cover | 1 |
| 7 | 10002592 | crank slide | 1 |
| 8 | 10009139 | sliding block | 1 |
| 9 | 10008989 | retaining spring | 1 |
| 10 | 10009625 | screw | 2 |
| 11 | 10012162 | sliding block with inner teeth | 1 |
| 12 | 10009298 | pin | 2 |
| 13 | 10002890 | screw | 1 |
| 14 | 10002887 | spring | 1 |
| 15 | 10002885 | adjusting cam for stitch length | 1 |
| 16 | 10003219 | pin | 1 |
| 17 | 10003218 | guiding wheel of feeding eccentric wheel | 1 |
| 18 | 10009327 | feeding eccentric wheel | 1 |
| 19 | 10002888 | bearing | 1 |
| 20 | 10002946 | connecting bar | 1 |
| 21 | 10002977 | eccentric wheel of stitch length regulator | 1 |
| 22 | 10012162 | screw | 2 |
| 23 | 10053036 | oil seal | 1 |
| 24 | 10009246 | washer | 1 |
| 25 | 10009248 | spring | 1 |
| 26 | 10009249 | button shaft | 1 |
| 27 | 10003248 | retaining spring | 1 |
| 28 | 10009040 | plate | 1 |
| 29 | 10010595 | screw | 2 |
| 30 | 10009000 | differential regulating connecting rod | 1 |
| 31 | 10009624 | screw | 1 |
| 32 | 10009256 | left crank of differential regulator | 1 |
| 33 | 10009608 | o ring | 1 |
| 34 | 10034607 | shaft of differential regulator | 1 |
| 35 | 10009224 | adjusting bar | 1 |
| 36 | 10009563 | spring | 1 |
| 37 | 10009558 | screw | 1 |
| 38 | 10009218 | screw | 1 |
| 39 | 10003248 | retaining spring | 1 |
| 40 | 10009205 | spring | 1 |
| 41 | 10009203 | nut | 1 |
| 42 | 10009223 | indication plate of adjustment | 1 |
| 43 | 10009037 | screw | 2 |
| 44 | 10009565 | nut | 1 |
| 45 | 10009564 | washer | 1 |
| 46 | 10009562 | screw | 1 |
| 47 | 10009200 | washer | 2 |
| 48 | 10009221 | position plate | 2 |
| 49 | 10003083 | washer | 2 |
| 50 | 10010554 | screw | 2 |

www.garudan.cz

## 13.DIFFERENTIAL FEED ASSEMBLY (2/2)

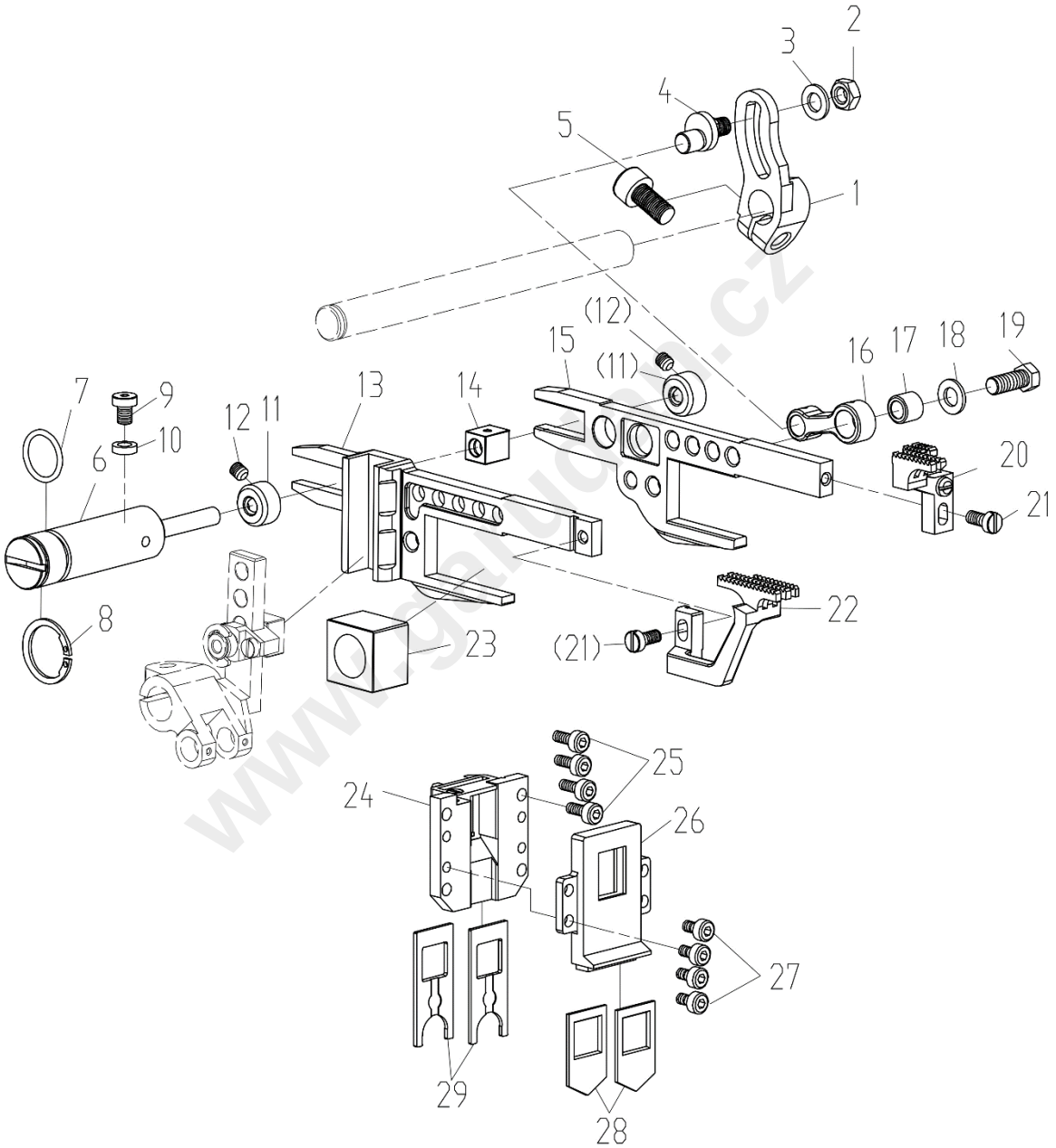

| 13. DIFFERENTIAL FEED ASSEMBLY (2/2) | | | |
|---|---|---|---|
| **Ref. No** | **Part No.** | **Part Name** | **Qty** |
| 1 | 10009194 | crank with rectangular shaft | 1 |
| 2 | 10009467 | nut | 1 |
| 3 | 10009192 | washer | 1 |
| 4 | 10009193 | pin with thread for feeding connecting rod | 1 |
| 5 | 10009164 | screw | 1 |
| 6 | 10009137 | eccentric shaft | 1 |
| 7 | 10009135 | O ring | 1 |
| 8 | 10009136 | spring | 1 |
| 9 | 10009117 | screw | 1 |
| 10 | 10009114 | rubber cushion | 1 |
| 11 | 10009166 | washer | 1 |
| 12 | 10009074 | screw | 1 |
| 13 | 10009140 | stand of differential feed dog | 1 |
| 14 | 10009134 | sliding block | 1 |
| 15 | 10009141 | stand of feed dog | 1 |
| 16 | 10066187 | feeding connecting rod | 1 |
| 17 | 10023487 | bush connecting rod | 1 |
| 18 | 10009192 | washer | 1 |
| 19 | 10009142 | screw | 1 |
| 20 | 10009112 | body of main feed dog **[GOV-2004-24]** | 1 |
| | 10009767 | body of main feed dog **[GOV-2005-34]** | 1 |
| 21 | 10009586 | screw | 2 |
| 22 | 10009107 | differential feed dog **[GOV-2004-24]** | 1 |
| | 10009288 | differential feed dog **[GOV-2005-34]** | 1 |
| 23 | 10009133 | sliding block for feed dog lifting | 1 |
| 24 | 10036169 | guiding plate of feed dog stand | 1 |
| 25 | 10009102 | screw | 4 |
| 26 | 10009161 | outer oil seal stand | 1 |
| 27 | 10002975 | screw | 4 |
| 28 | 10009081 | oil seal | 2 |
| 29 | 10037823 | oil seal | 2 |

www.gerudan.cz

## 14.KNIFE DRIVE ASSEMBLY

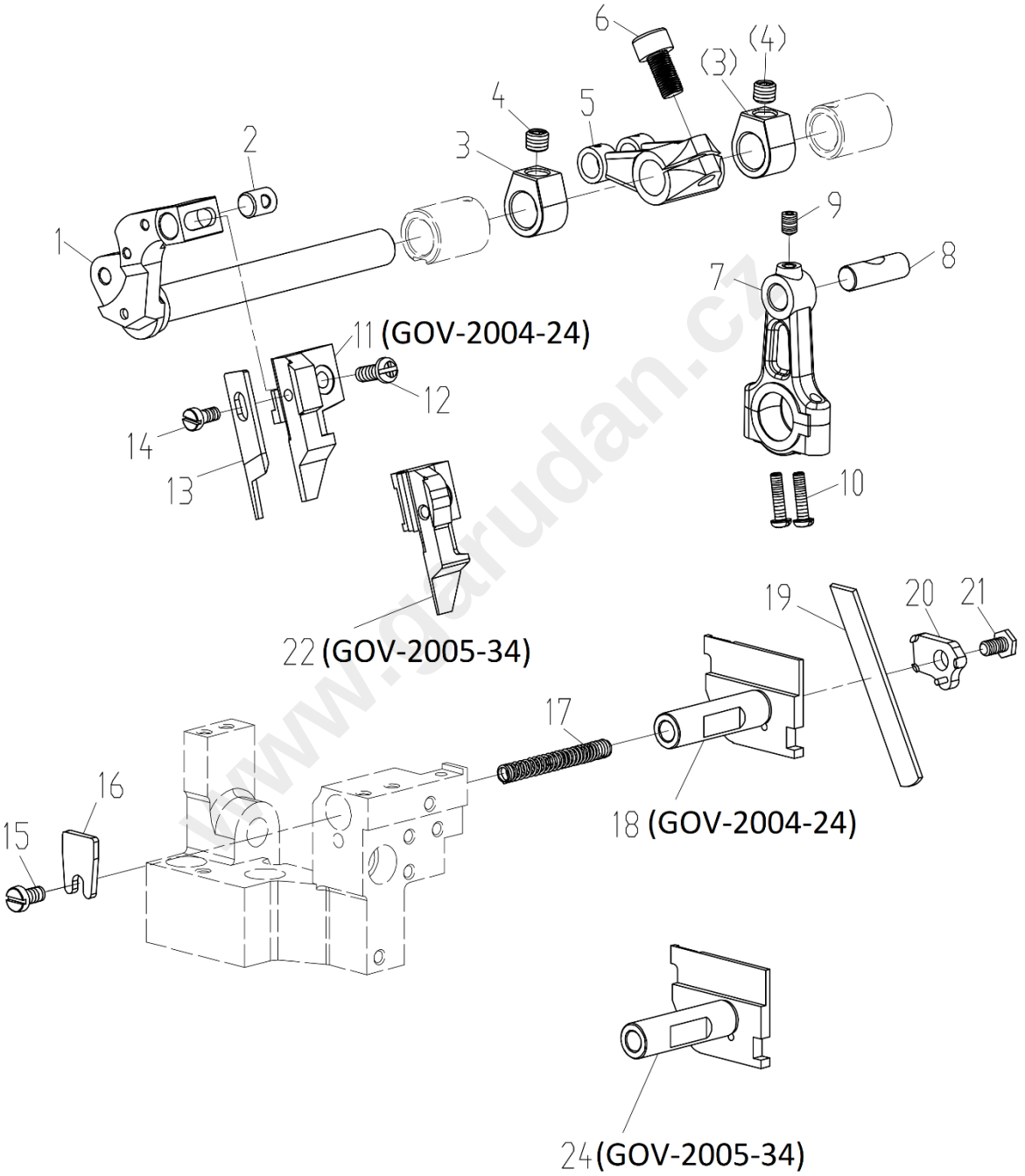


www.garudan.cz

| 14. KNIFE DRIVE ASSEMBLY | | | |
|---|---|---|---|
| **Ref. No** | **Part No.** | **Part Name** | **Qty** |
| 1 | 10037470 | shaft of upper knife drive | 1 |
| 2 | 10009070 | fastening pin for upper knife holder | 1 |
| 3 | 10009078 | retaining ring | 2 |
| 4 | 10011177 | screw | 2 |
| 5 | 10009434 | crank of upper knife drive | 1 |
| 6 | 10009164 | screw | 1 |
| 7 | 10002942 | connecting bar of upper knife drive | 1 |
| 8 | 10009432 | pin for connecting bar | 1 |
| 9 | 10009109 | screw | 1 |
| 10 | 10002939 | screw | 2 |
| 11 | 10009068 | upper knife holder | 1 |
| 12 | 10009037 | screw | 1 |
| 13 | 10009611 | upper knife | 1 |
| 14 | 10009483 | screw | 1 |
| 15 | 10009075 | screw | 1 |
| 16 | 10058572 | fender of spring | 1 |
| 17 | 10014399 | spring | 1 |
| 18 | 10009045 | lower knife holder | 1 |
| 19 | 10010866 | lower knife | 1 |
| 20 | 10009043 | press plate for lower knife | 1 |
| 21 | 10055368 | screw | 1 |
| 22 | 10009656 | upper knife holder | 1 |
| 23 | 10008165 | lower knife holder | 1 |
| 24 | 10009301 | lower knife holder | 1 |
| 25 | 10023652 | lower knife holder | 1 |

www.garudan.cz

## 15.PRESSER FOOT ASSEMBLY

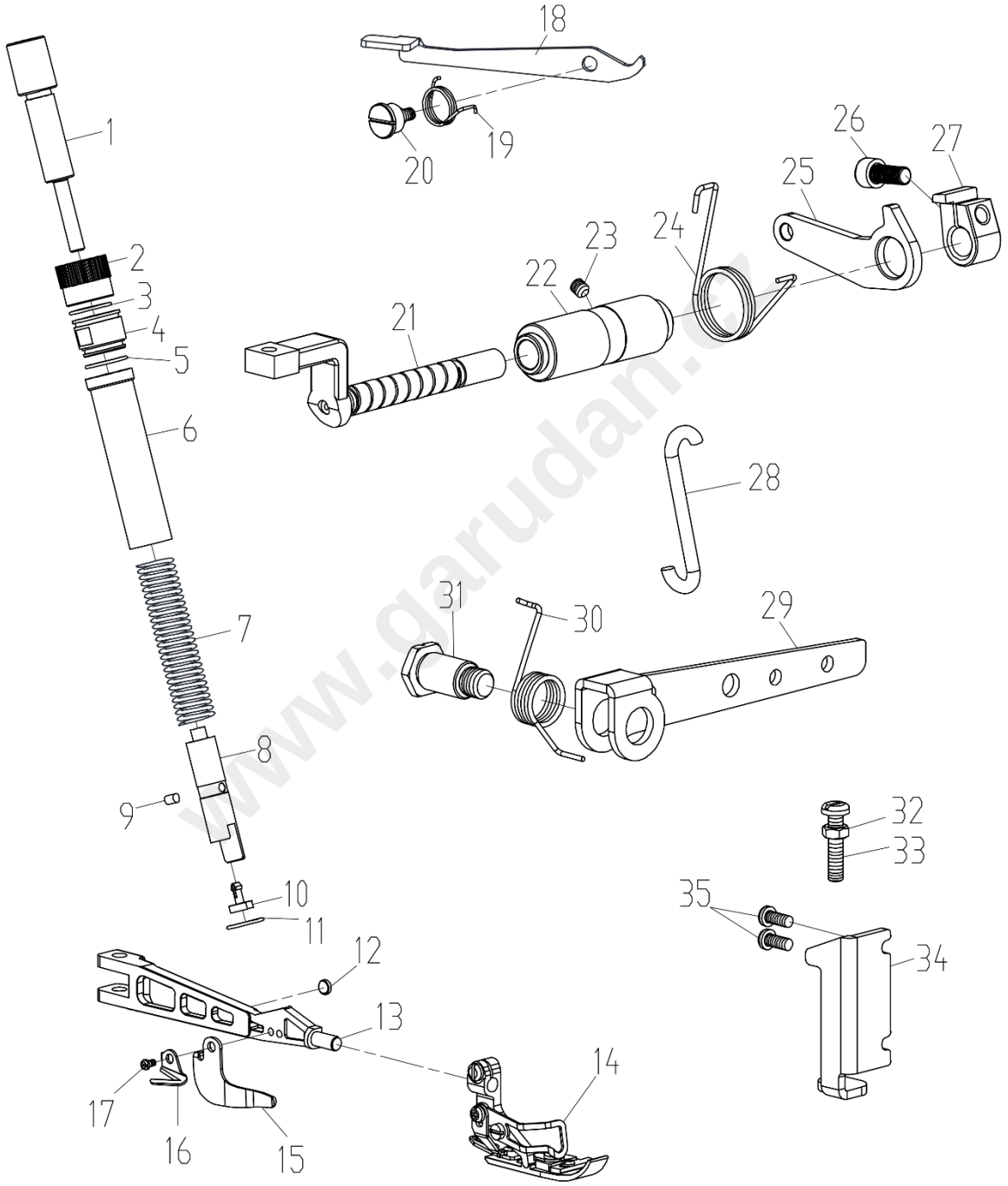


www.garudan.cz

| 15. PRESSER FOOT ASSEMBLY | | | |
|---|---|---|---|
| **Ref. No** | **Part No.** | **Part Name** | **Qty** |
| 1 | 10058290 | screw for adjusting pressure of presser foot | 1 |
| 2 | 10057465 | nut for adjusting pressure of presser foot | 1 |
| 3 | 10057462 | o ring | 1 |
| 4 | 10057460 | press pin threaded sleeve | 1 |
| 5 | 10057464 | o ring | 1 |
| 6 | 10064536 | press pin plastic cover | 1 |
| 7 | 10064537 | spring | 1 |
| 8 | 10057455 | bar of presser foot | 1 |
| 9 | 10002844 | pin | 1 |
| 10 | 10009454 | plastic mat | 1 |
| 11 | 10057463 | o ring | 1 |
| 12 | 10061365 | foot safety switch magnet | 1 |
| 13 | 10058563 | arm of presser foot lifting | 1 |
| 14 | 10054662 | presser foot components **[GOV-2004-24]** | 1 |
| | 10009289 | presser foot components **[GOV-2005-34]** | 1 |
| 15 | 10037480 | guard plate of cutter | 1 |
| 16 | 10011912 | secant knife | 1 |
| 17 | 10009529 | screw | 1 |
| 18 | 10062481 | hand lifter of presser foot | 1 |
| 19 | 10063382 | spring | 1 |
| 20 | 10057459 | screw | 1 |
| 21 | 10009032 | shaft of presser foot | 1 |
| 22 | 10061300 | bush of presser foot lifting | 1 |
| 23 | 10023463 | screw | 1 |
| 24 | 10037485 | spring | 1 |
| 25 | 10033721 | connecting bar for presser foot lifting | 1 |
| 26 | 10009616 | screw | 1 |
| 27 | 10034616 | crank for presser foot lifting | 1 |
| 28 | 10009622 | pulling lever for presser foot | 1 |
| 29 | 10009158 | lever for the presser foot | 1 |
| 30 | 10009036 | torsing spring for lever | 1 |
| 31 | 10036965 | screw | 1 |
| 32 | 10009623 | screw | 1 |
| 33 | 10009467 | nut | 1 |
| 34 | 10009159 | brake plate | 1 |
| 35 | 10009104 | screw | 2 |

www.garudan.cz

## 16.THREAD TAKE-UP AND THREADING FRAME

GOV-2004-24

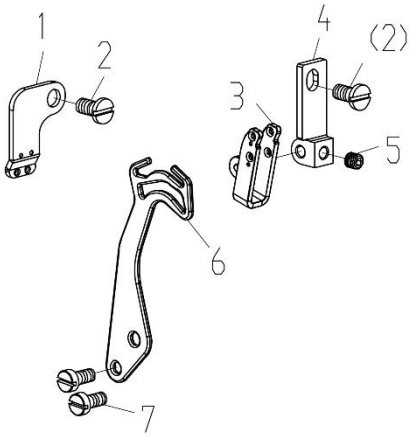


GOV-2005-34

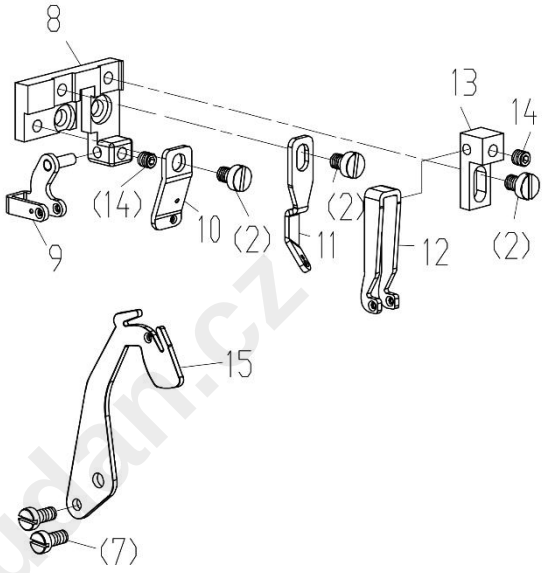


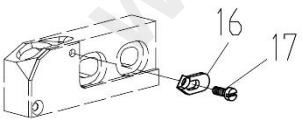


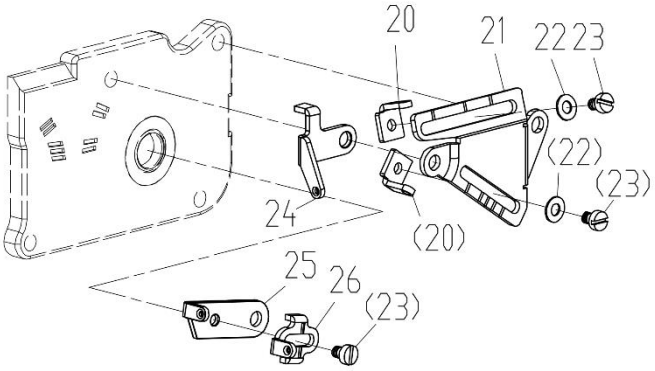


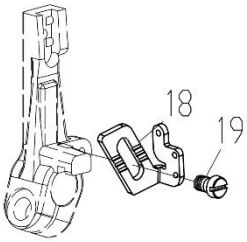


www.garudan.cz

| 16. THREAD TAKEUP AND THREADING FRAME | | | |
|---|---|---|---|
| **Ref. No** | **Part No.** | **Part Name** | **Qty** |
| 1 | 10009014 | thread guide plate on the needle bar | 1 |
| 2 | 10010596 | screw | 2 |
| 3 | 10009058 | thread tension plate | 1 |
| 4 | 10009015 | fixing stand for thread take-up clamp | 1 |
| 5 | 10023463 | screw | 1 |
| 6 | 10009072 | thread take-up stand | 1 |
| 7 | 10009600 | screw | 2 |
| 8 | 10009639 | fixing plate | 1 |
| 9 | 10009663 | lower thread tension plate | 1 |
| 10 | 10009280 | thread guide plate of left | 1 |
| 11 | 10003252 | thread guide plate of right | 1 |
| 12 | 10002756 | upper thread tension plate | 1 |
| 13 | 10057518 | fixing stand for thread take-up clamp | 1 |
| 14 | 10009074 | screw | 2 |
| 15 | 10009640 | thread take-up stand | 1 |
| 16 | 10009369 | small thread guide plate of upper looper | 1 |
| 17 | 10009353 | screw | 1 |
| 18 | 10065093 | thread guide plate for lower looper | 1 |
| 19 | 10009363 | screw | 1 |
| 20 | 10009013 | thread guide plate of looper | 2 |
| 21 | 10009154 | stand of lower thread guide plate | 1 |
| 22 | 10009599 | washer | 2 |
| 23 | 10009529 | screw | 3 |
| 24 | 10009153 | thread guide plate of upper looper | 1 |
| 25 | 10009147 | inner thread guide plate mounted on the shaft | 1 |
| 26 | 10009012 | outer thread guide plate mounted on the shaft | 1 |

www.gartoan.cz

## 17.LUBRICATION ASSEMBLY

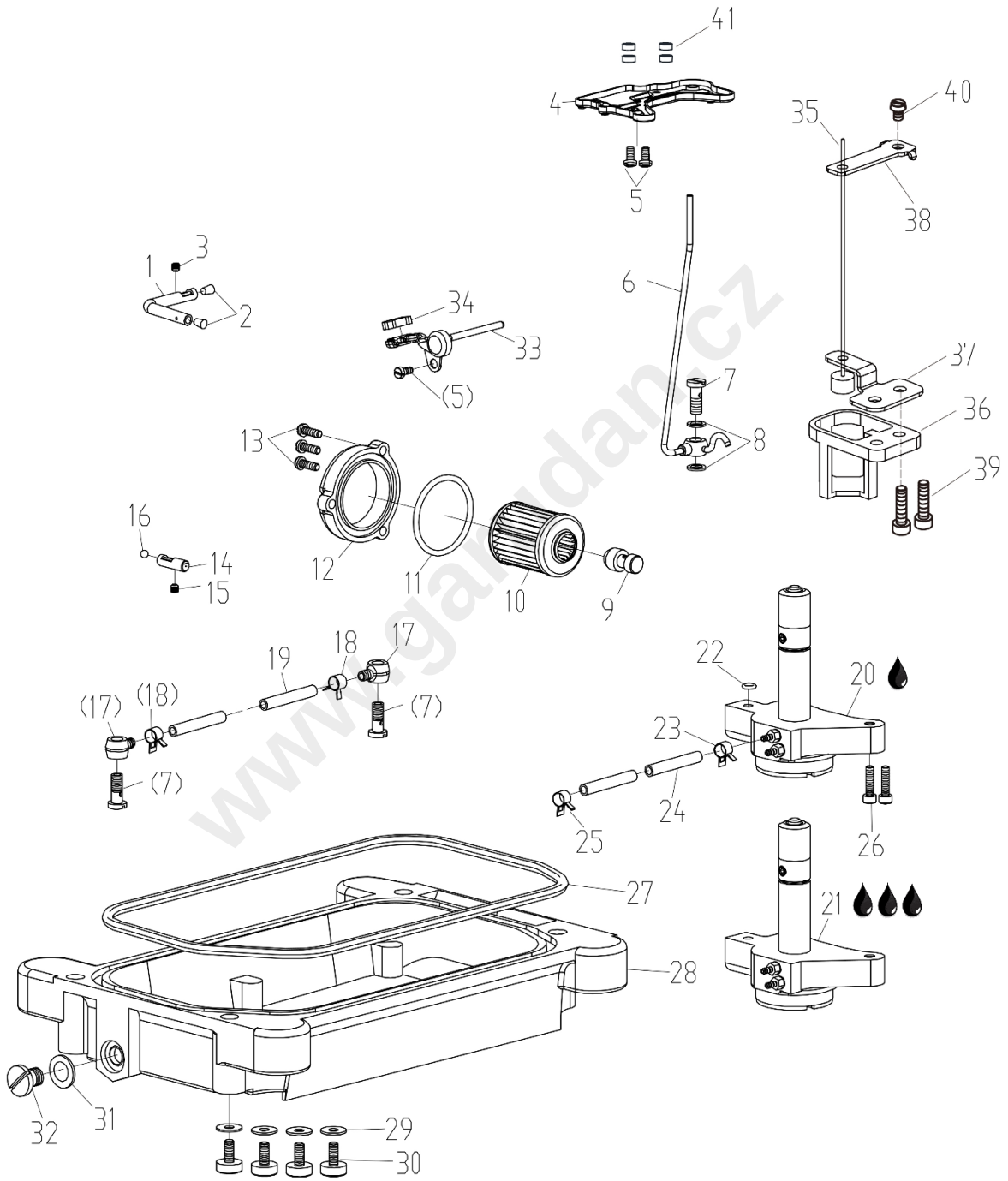


www.gardan.cz

| 17. LUBRICATION ASSEMBLY | | | |
|---|---|---|---|
| **Ref. No** | **Part No.** | **Part Name** | **Qty** |
| 1 | 10008992 | oil pin for needle bar | 1 |
| 2 | 10009039 | rubber plug | 1 |
| 3 | 10023463 | screw | 1 |
| 4 | 10065655 | oil distributing plate | 1 |
| 5 | 10012710 | screw | 2 |
| 6 | 10058565 | tubing assembly | 1 |
| 7 | 10012086 | washer | 2 |
| 8 | 10009592 | joint part | 3 |
| 9 | 10026644 | joint part | 1 |
| 10 | 10043169 | oil filter | 1 |
| 11 | 10026756 | o ring | 1 |
| 12 | 20008187 | oil filter cover | 1 |
| 13 | 10009037 | screw | 3 |
| 14 | 10012322 | pin for oiling | 1 |
| 15 | 10009074 | screw | 1 |
| 16 | 10009826 | steel ball | 1 |
| 17 | 10009588 | joint part | 2 |
| 18 | 10011471 | fastening ring | 2 |
| 19 | 10007796 | hose | 250 |
| 20 | 10026648 | assembly of oil pump | 1 |
| 21 | 10059706 | assembly of oil pump | 1 |
| 22 | 10003826 | o ring | 1 |
| 23 | 10009469 | fastening ring | 1 |
| 24 | 10007800 | hose | 285 |
| 25 | 10012160 | spring | 1 |
| 26 | 10009103 | screw | 2 |
| 27 | 10052381 | washer for oil tray | 1 |
| 28 | 10052380 | oil tray | 1 |
| 29 | 10009447 | washer | 4 |
| 30 | 10009095 | screw | 4 |
| 31 | 10009263 | washer assembly | 1 |
| 32 | 10009264 | screw | 1 |
| 33 | 10009122 | oil return bush of needle bar stand | 1 |
| 34 | 10008991 | felt | 1 |
| 35 | 10062487 | oil leveller | 1 |
| 36 | 10009775 | oil leveller block | 1 |
| 37 | 10062478 | oil leveller lower locating plate | 1 |
| 38 | 10062477 | oil leveller up locating plate | 1 |
| 39 | 10012710 | screw | 2 |
| 40 | 10009104 | screw | 1 |
| 41 | 10009200 | washer | 4 |

www.garudan.cz

## 18.SILICON OIL DEVICE

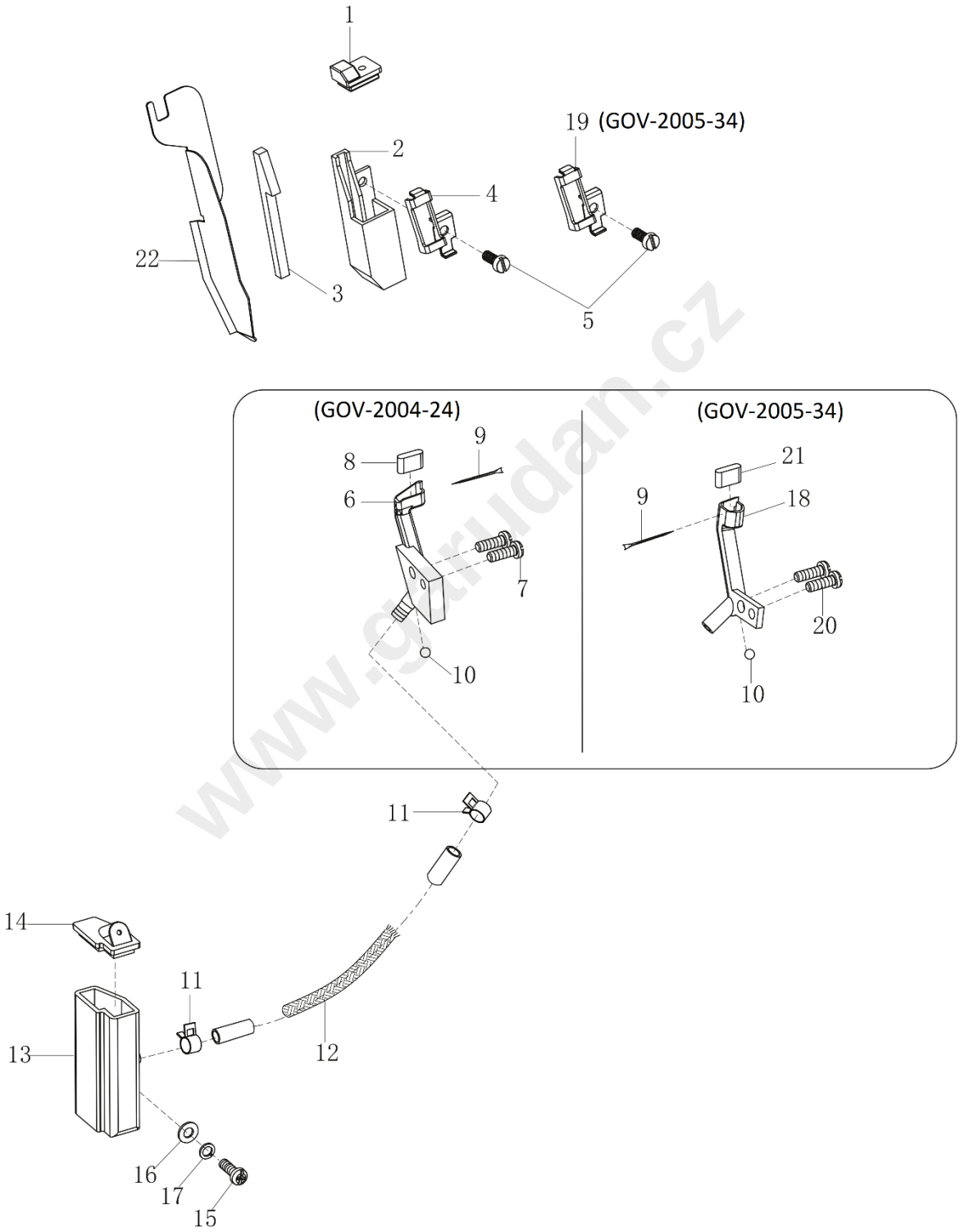


www.gerudan.cz

| 18. SILICON OIL DEVICE | | | |
|---|---|---|---|
| **Ref. No** | **Part No.** | **Part Name** | **Qty** |
| 1 | 10008925 | box cover | 1 |
| 2 | 10009094 | upper silicon oil box | 1 |
| 3 | 10008924 | felt | 1 |
| 4 | 10008923 | presser plate for felt | 1 |
| 5 | 10009104 | screw | 1 |
| 6 | 10008931 | silicon oil box | 1 |
| 7 | 10009037 | screw | 2 |
| 8 | 10008922 | felt | 1 |
| 9 | 10003344 | pin | 1 |
| 10 | 10009826 | steel ball | 1 |
| 11 | 10011471 | fastening ring | 2 |
| 12 | 10008072 | oil wick | 1 |
| 13 | 10008971 | lower silicon oil box | 1 |
| 14 | 10008883 | box cover | 1 |
| 15 | 10002934 | screw | 1 |
| 16 | 10003133 | washer | 1 |
| 17 | 10009503 | washer | 1 |
| 18 | 10009661 | silicon oil box | 1 |
| 19 | 10023474 | presser plate for felt | 1 |
| 20 | 10009042 | screw | 2 |
| 21 | 10009659 | felt | 1 |
| 22 | 10008884 | seal plate | 1 |

www.garudan.cz

## 19.OIL TANK BRACKET

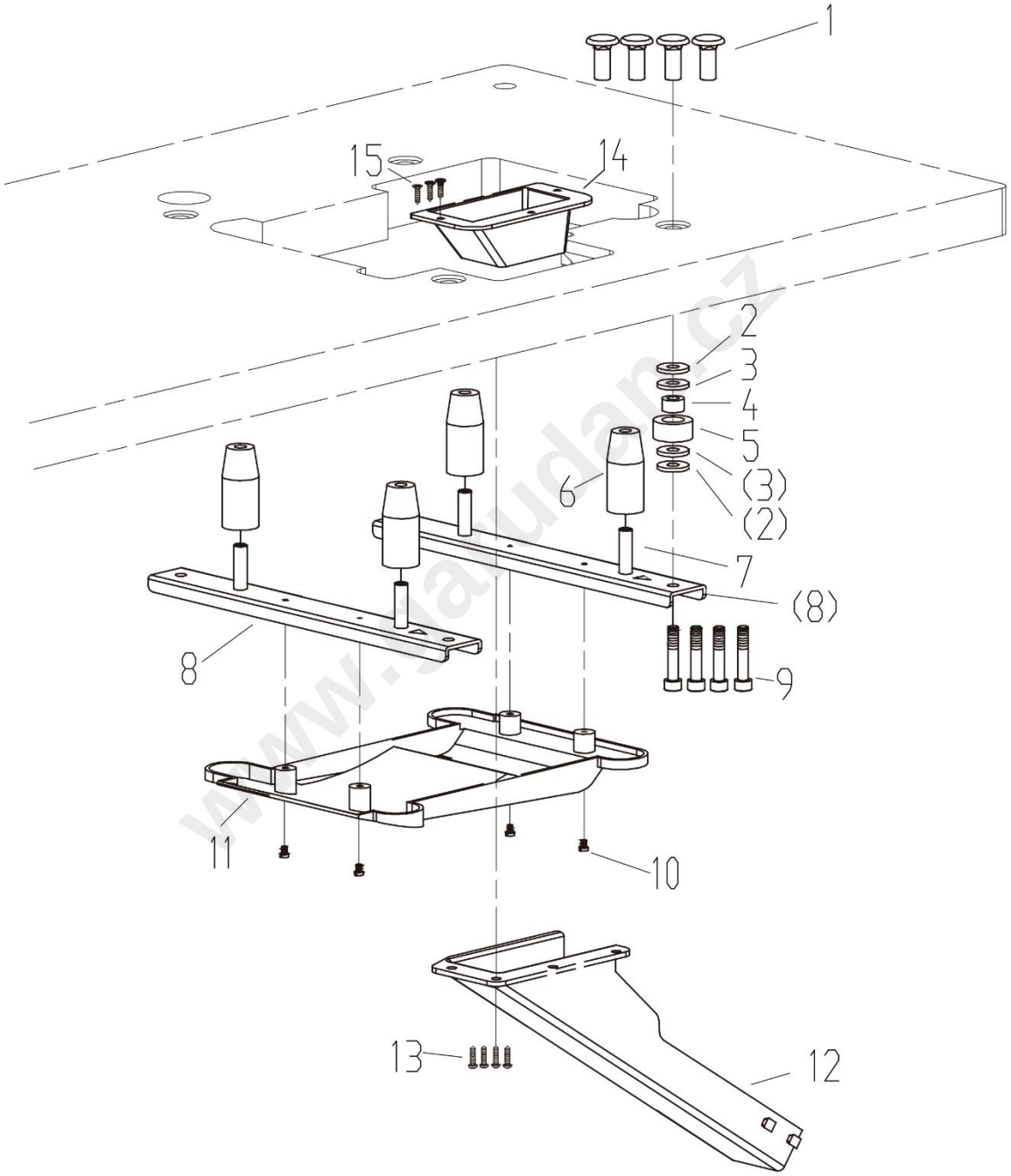

| 19. OIL TANK BRACKET | | | |
|---|---|---|---|
| **Ref. No** | **Part No.** | **Part Name** | **Qty** |
| 1 | 10009596 | bush with inner thread | 4 |
| 2 | 10059968 | plastic mattress | 8 |
| 3 | 10009272 | washer | 8 |
| 4 | 10059967 | rubber cushion steel ring | 4 |
| 5 | 10059966 | rubber blanket | 4 |
| 6 | 10059964 | pallet rubber mat | 4 |
| 7 | 10059965 | brace | 4 |
| 8 | 10059963 | the tray support | 2 |
| 9 | 10003106 | screw | 4 |
| 10 | 10002924 | screw | 4 |
| 11 | 10059962 | tray | 1 |
| 12 | 10033825 | the manger packing assembly | 1 |
| 13 | 10004981 | screw | 4 |
| 14 | 10033756 | feed opening | 1 |
| 15 | 10051357 | screw | 3 |

www.garudan.cz